Drive XT
Seitenteil (verkürzt) zu Drehtür an Fixteil

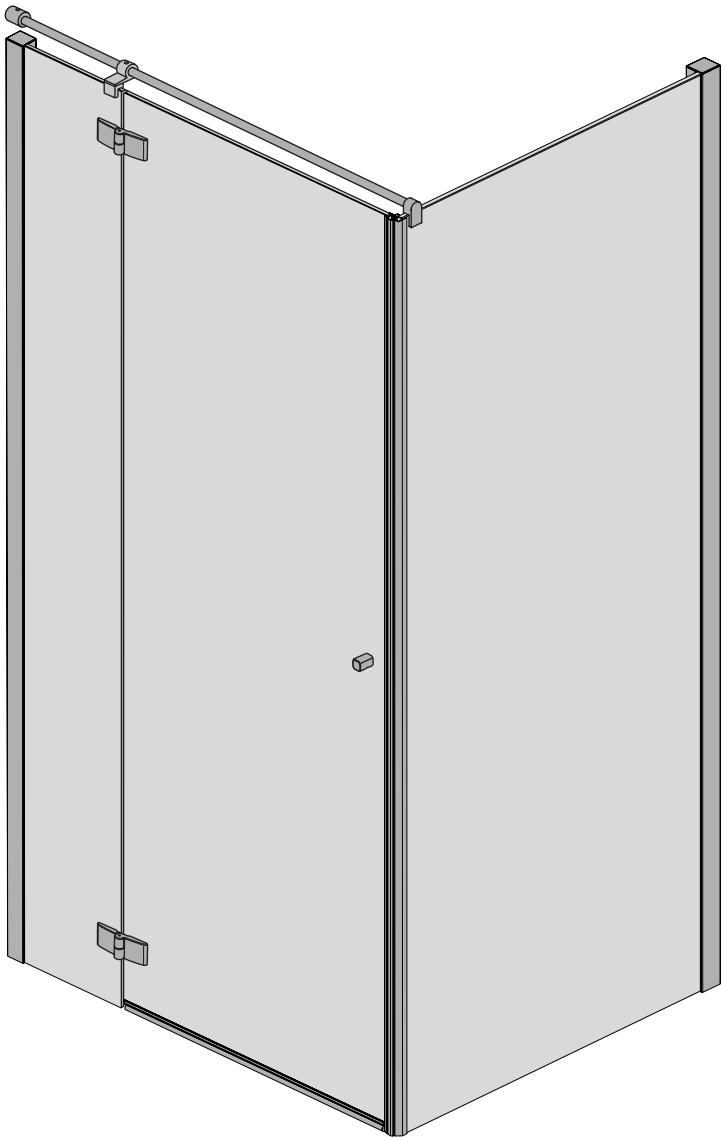

Drive XT
(shortened) side panel
to hinged door with
fixed part

Montageanleitung D032.2

Assembly Instruction D032.2

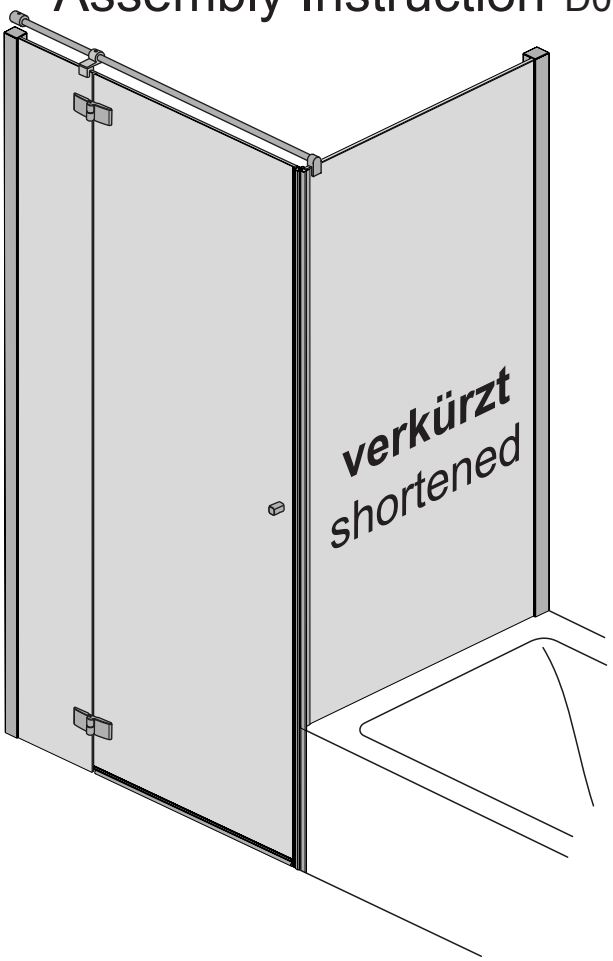

Tel. Nr. Serviceabteilung:
aus AT: +43 7719 8585-0
aus D: +49 5931 984 546

Wichtig:
Bei Anruf 6-stellige Kd.-Auftragsnr. von Verpackung ablesen!

①

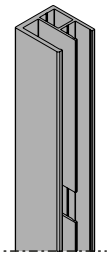

2 x 106869

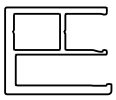



1 x 106870 +
1 x 106871

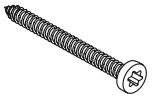

8 x ø4,2x50
106538

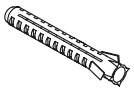

8 x ø6x50
106537



8 x M4
101385

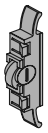

3 x
106318 +
106319



6 x
106734

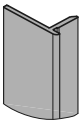

2 x 106317

②



1 x kpl.



2 x
104790



2 x 103270



1 x
105959

③

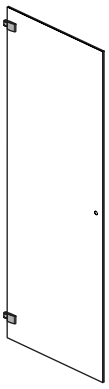

1 x kpl.

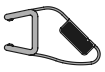

1 x
105837 /
105838



1 x
102117



2 x
104790



1 x
104362

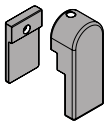

1 x
106281



1 x M5x14
104819



2 x
106527



3 x M6x6
105946

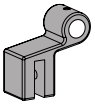

1 x
105834



1 x
103805

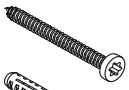

1 x ø4,2x50
106538

1 x ø6x50
106537

④

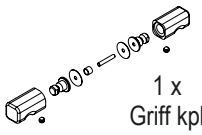

1 x
Griff kpl.

⑤

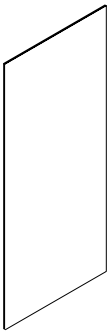

1 x kpl.



2 x 103270



1 x
105844

verkürztes Seitenteil
shortened side panel

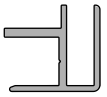

1 x
106042



1 x
105845



1 x
104949



3 x
103637



3 x M6x6
105946

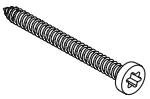

2 x ø4,2x50
106538

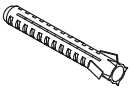

2 x ø6x50
106537



2 x M4
101385

Achtung:
Montagepaket kann mehr Teile enthalten, als zum Aufbau benötigt werden.
Possibly more assembly components are included than necessary.

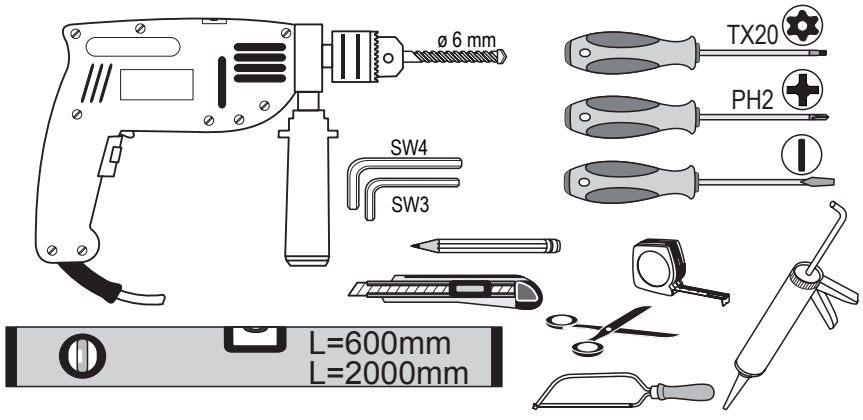

⑥ Option



1 x
100636



1x
104242

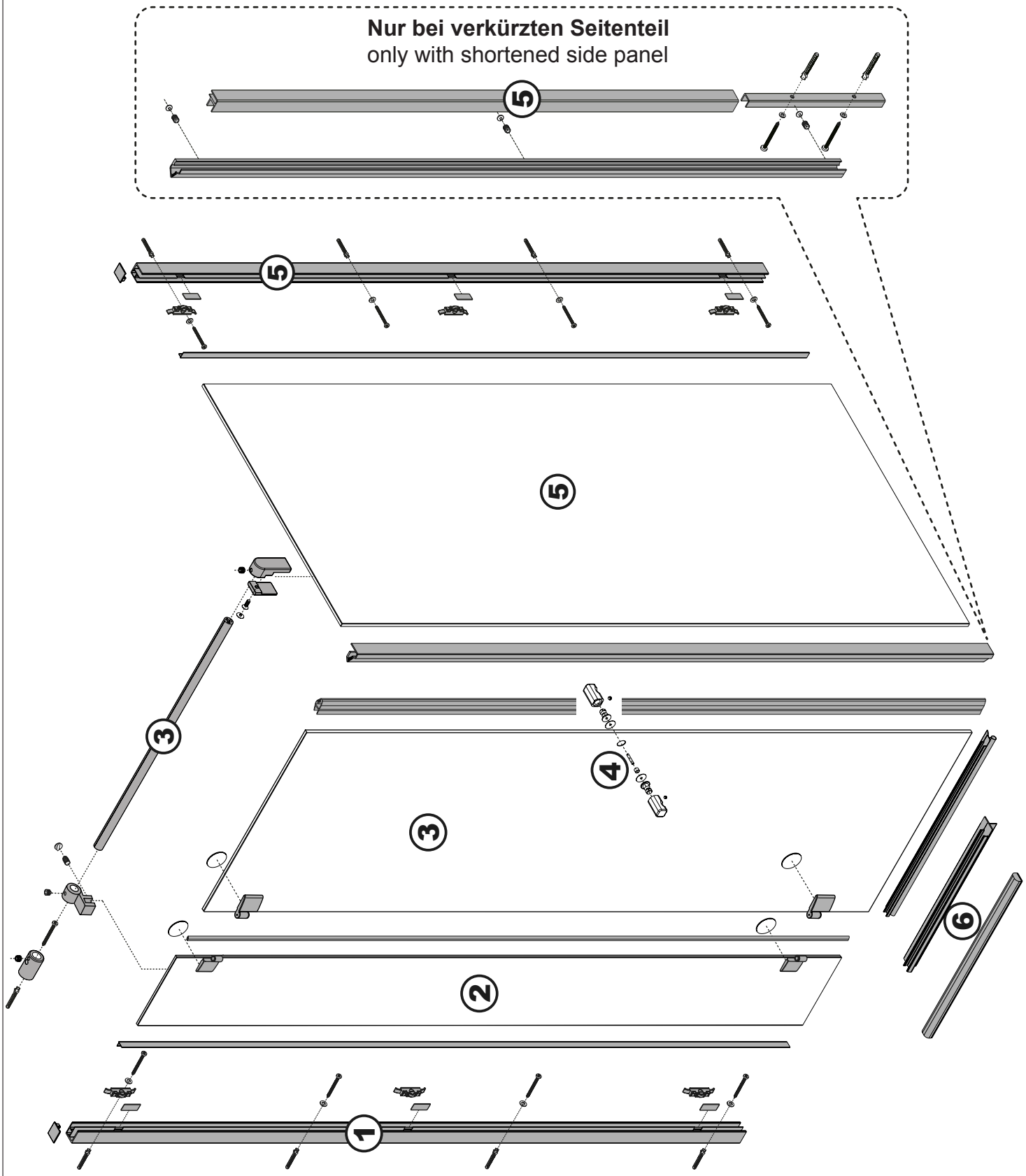

Anleitung für linke Beschlagseite dargestellt.
Für rechte Beschlagseite, spiegelgleicher Aufbau.
Instructions shown for the left side fitting.
For right side fitting, mirror structure.

1

Schritt 1 entfällt bei Ausführung „In Fliese“
Step 1 is not applicable by version „in tiling“

A

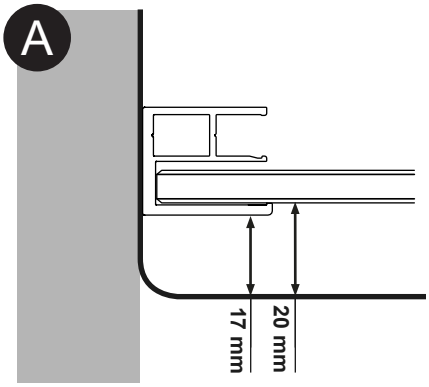

B

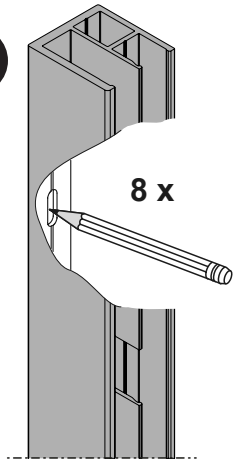

C

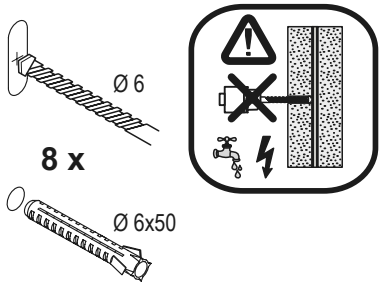

D

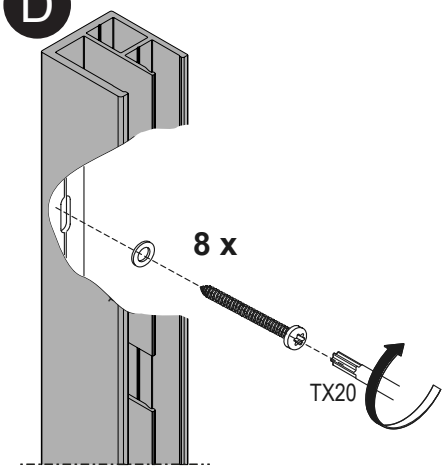

E

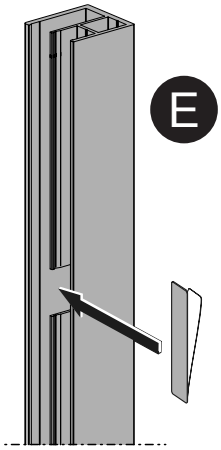

F

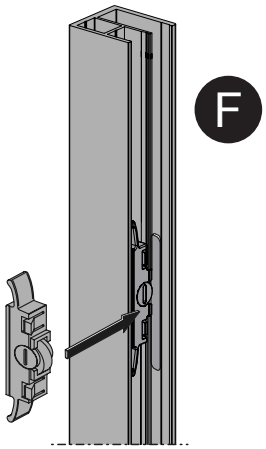

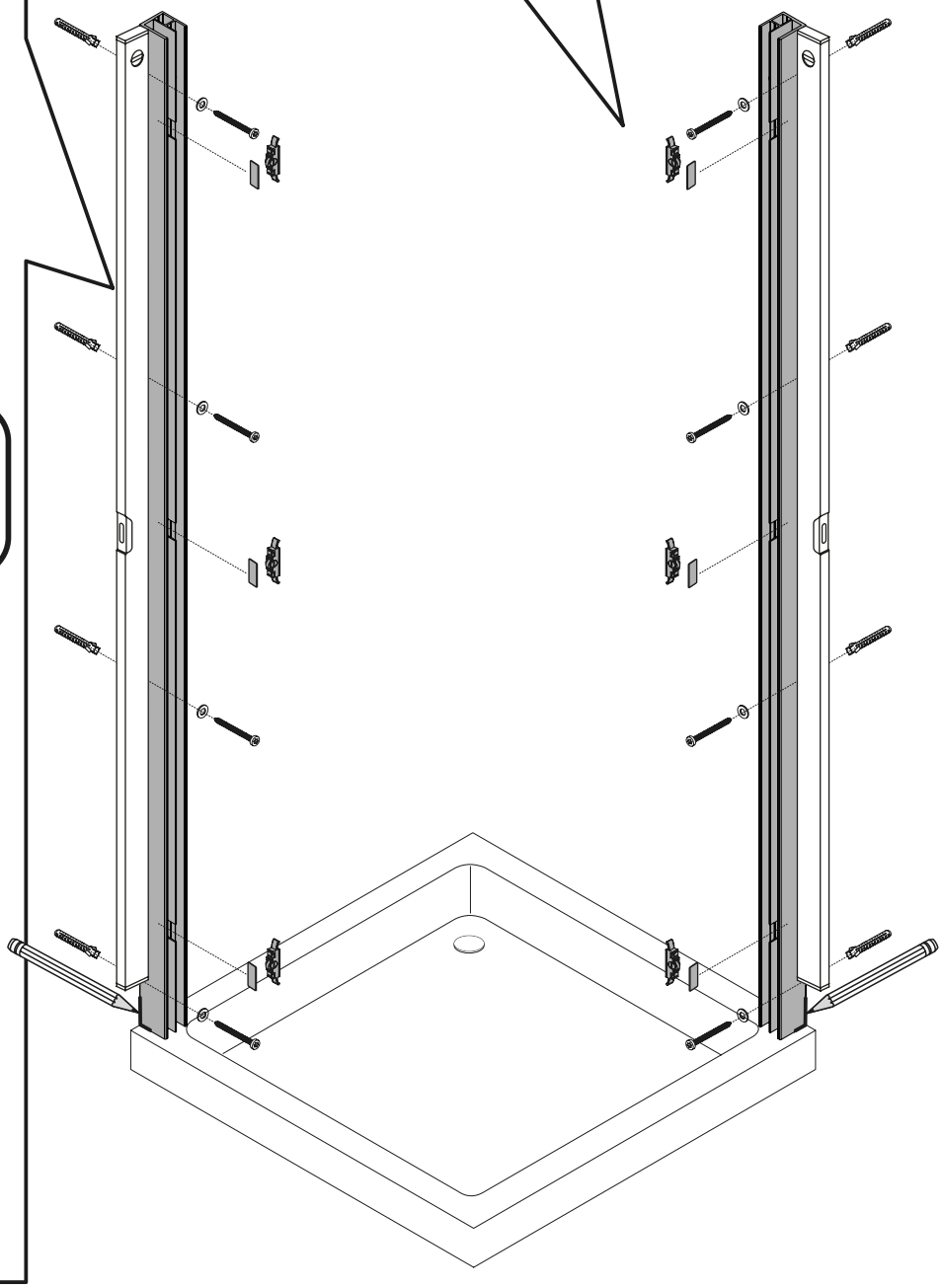

1 **Nur bei verkürzten Seitenteil**
only with shortened side panel

Schritt 1 entfällt bei Ausführung „In Fliese“
Step 1 is not applicable by version „in tiling“

A

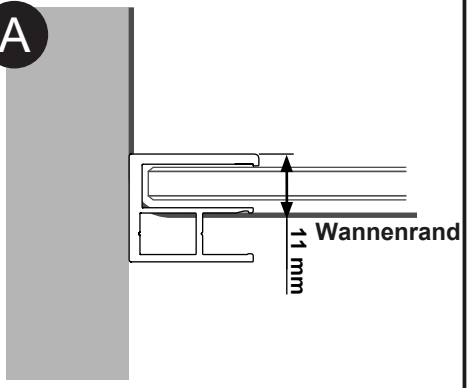

B

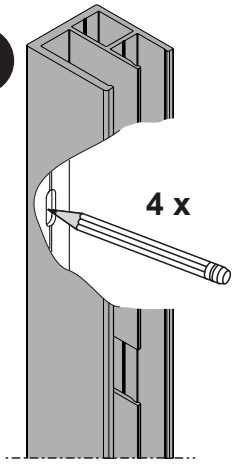

C

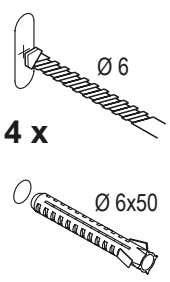

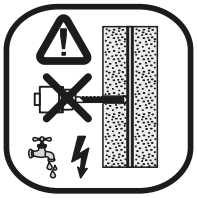

D

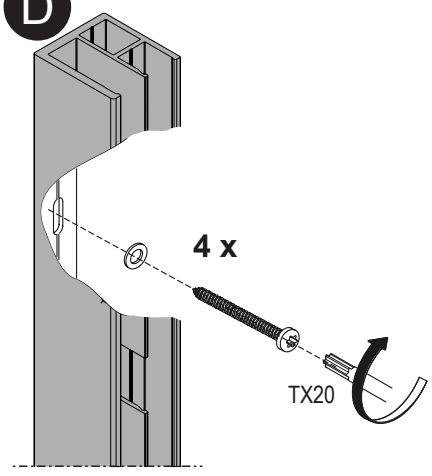

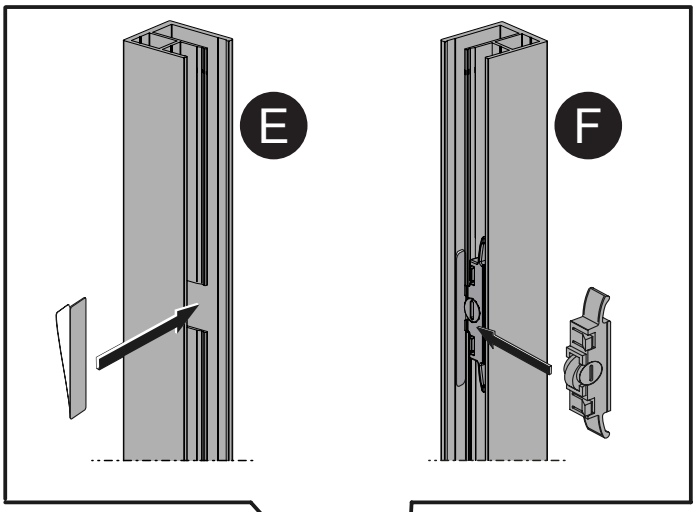

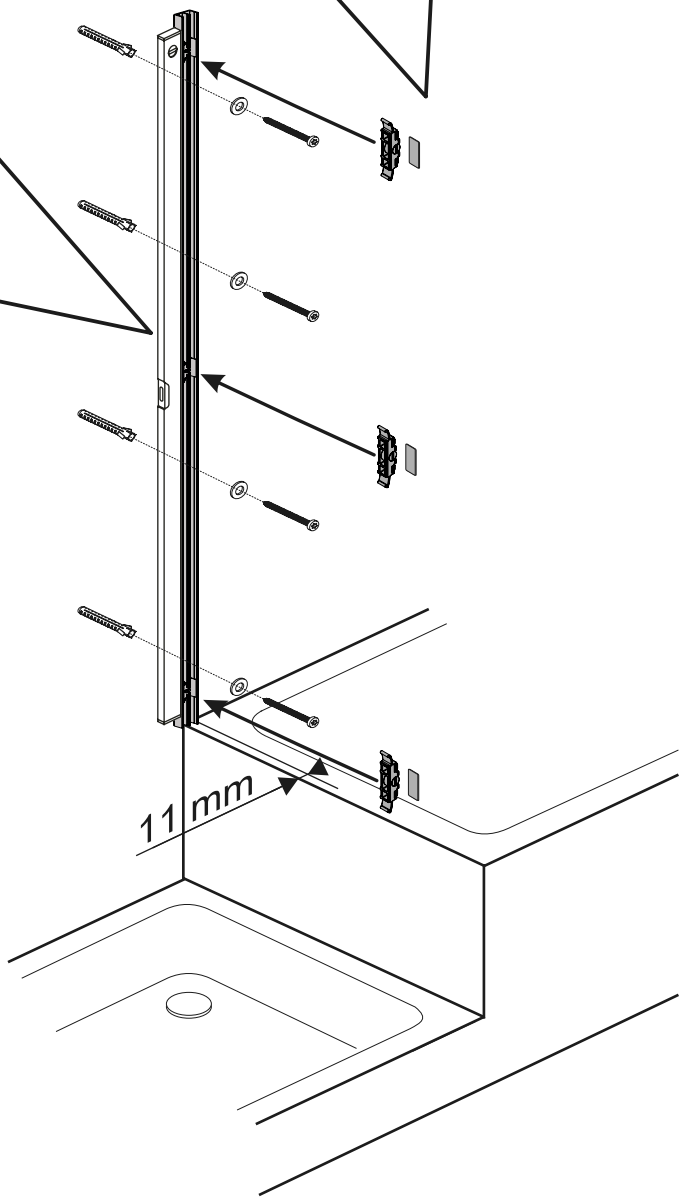

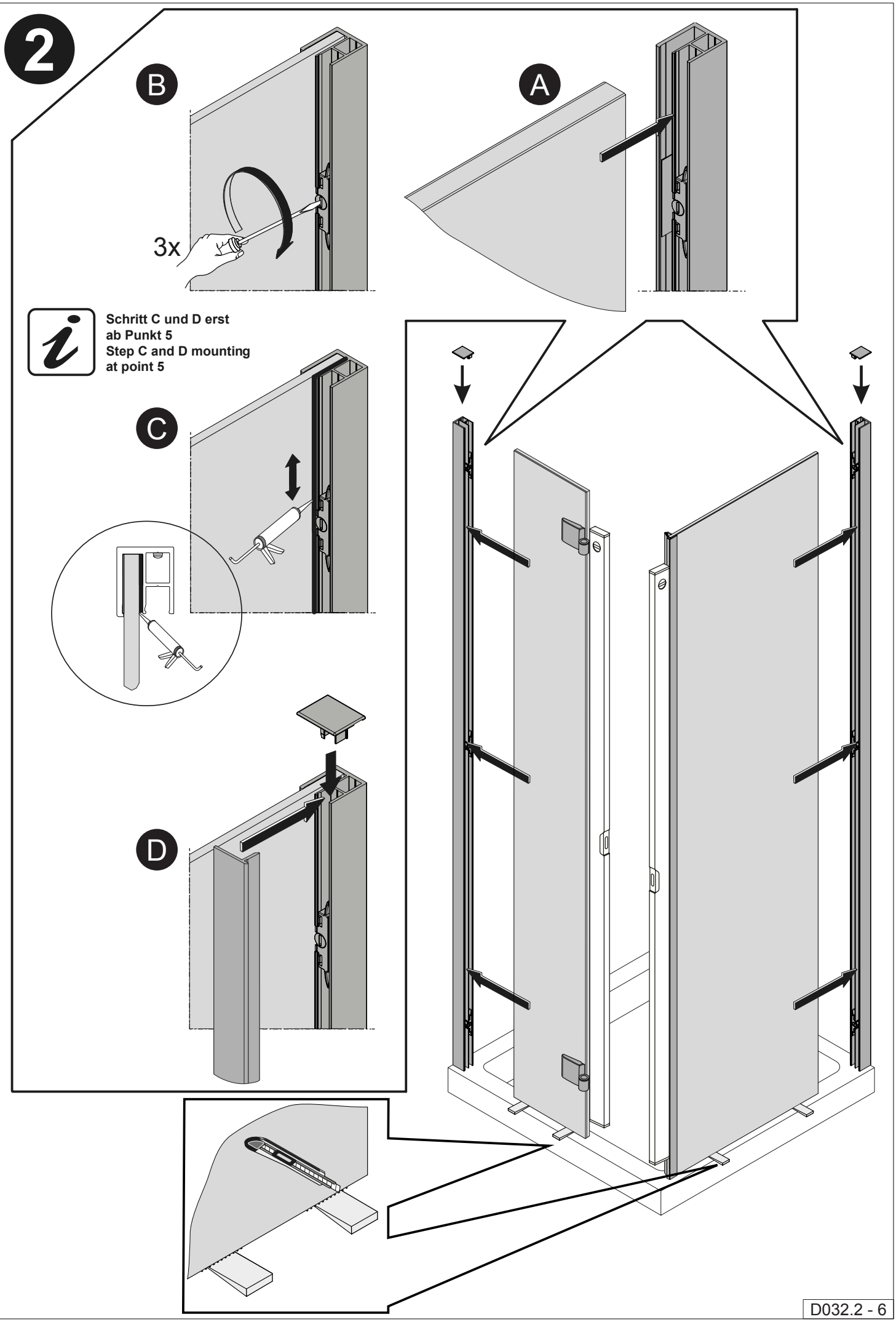
2
B
3x
A
Schritt C und D erst
ab Punkt 5
Step C and D mounting
at point 5
C
D

2 Nur bei verkürzten Seitenteil
only with shortened side panel

Für den entsprechenden Untergrund geeignetes Silikon verwenden.
Oberfläche vor dem Silikonieren gründlich reinigen (fettfrei).
Use suitable silicone for the respective base material.
Thoroughly clean the surface prior to using silicone.

B

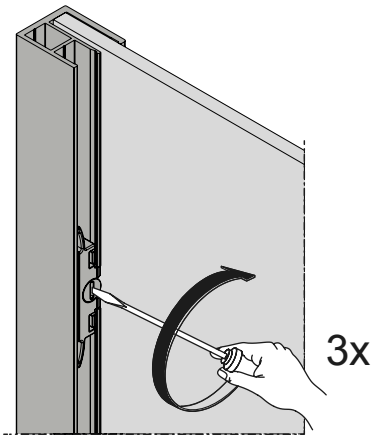

A

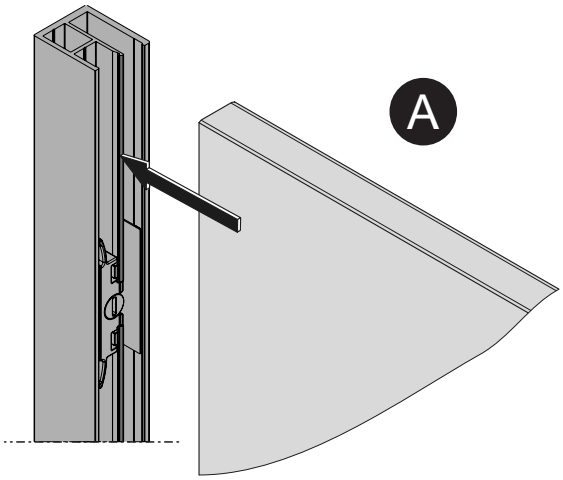

C

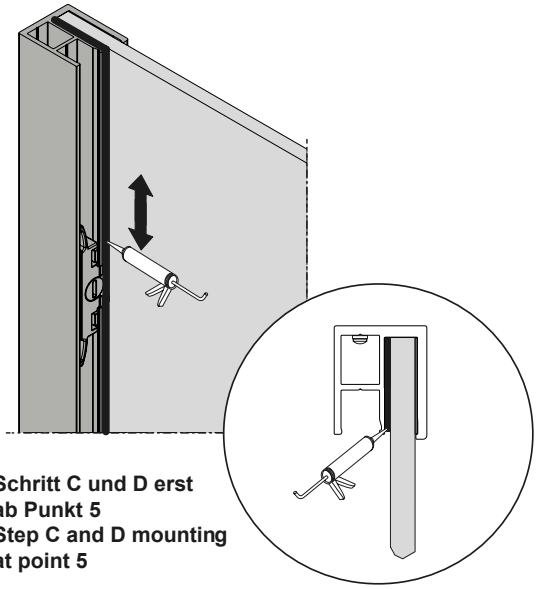

Schritt C und D erst ab Punkt 5
Step C and D mounting at point 5

D

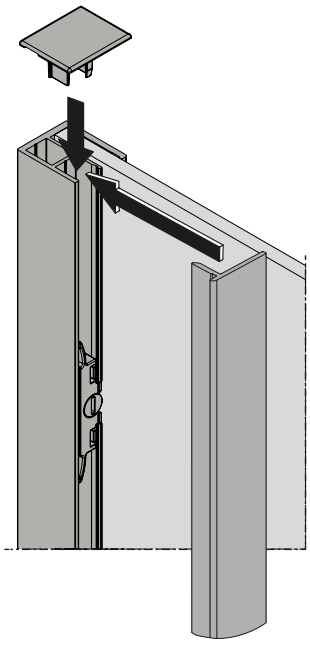

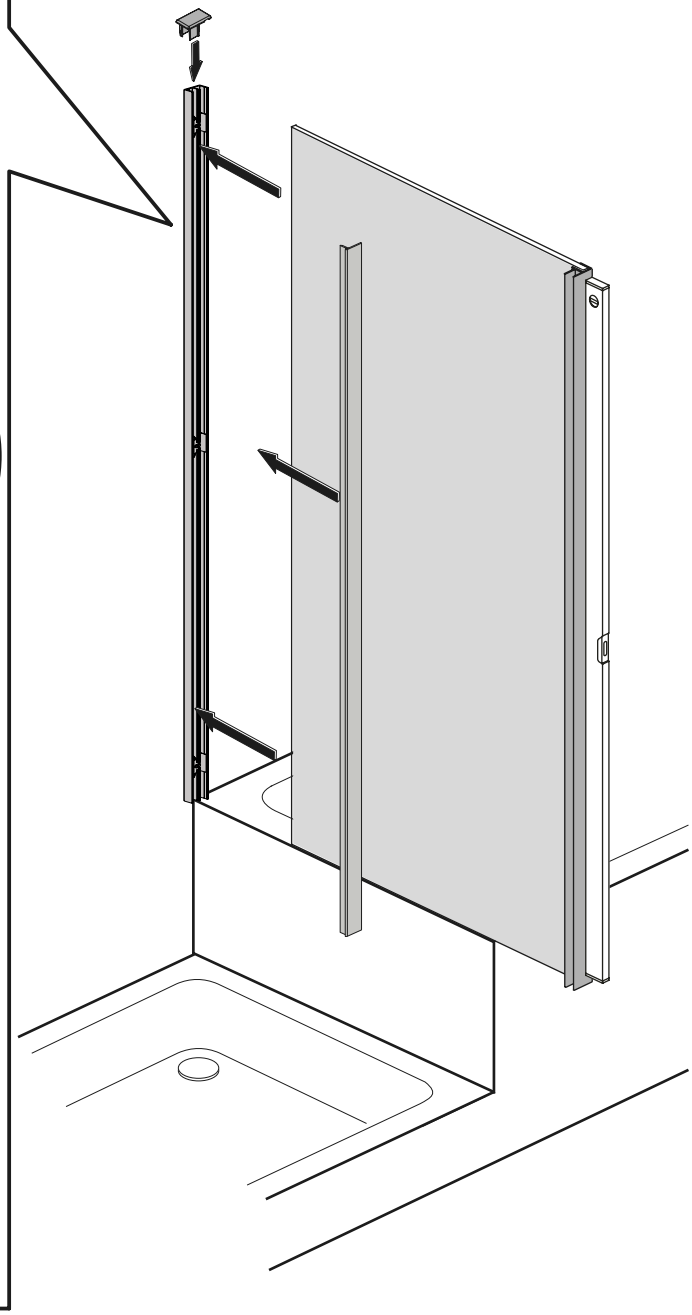

2 Nur bei verkürzten Seitenteil

only with shortened side panel

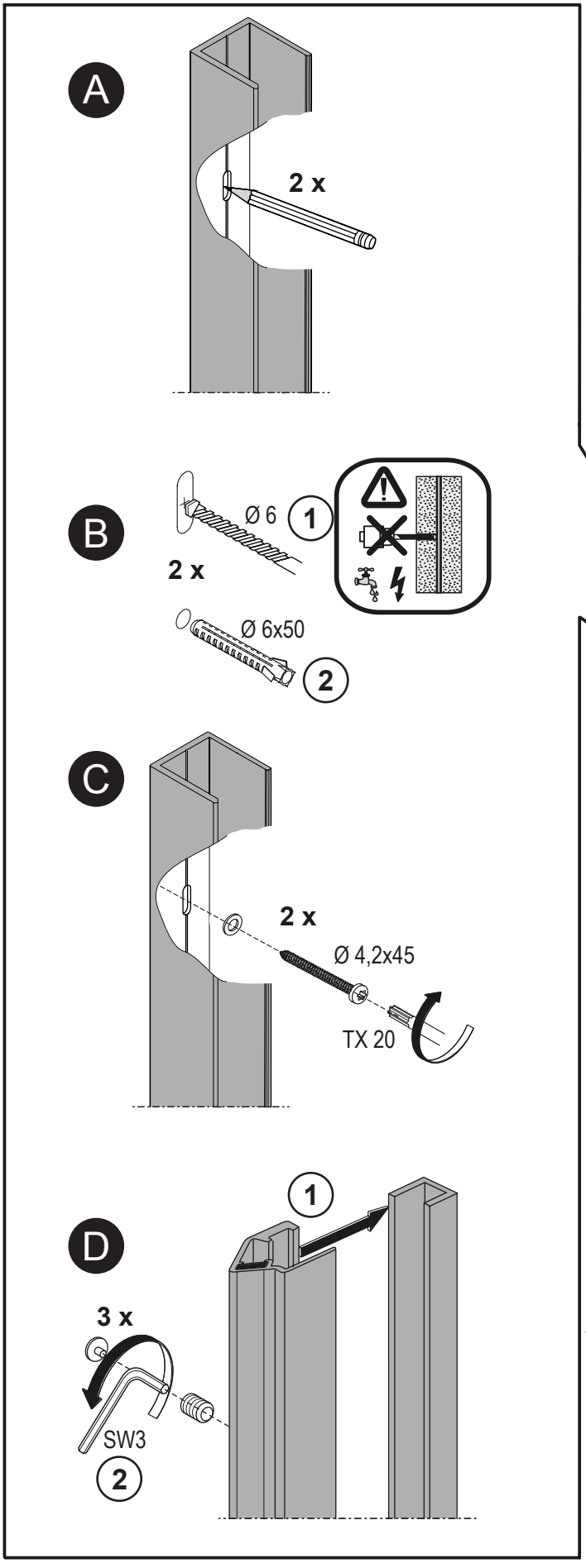

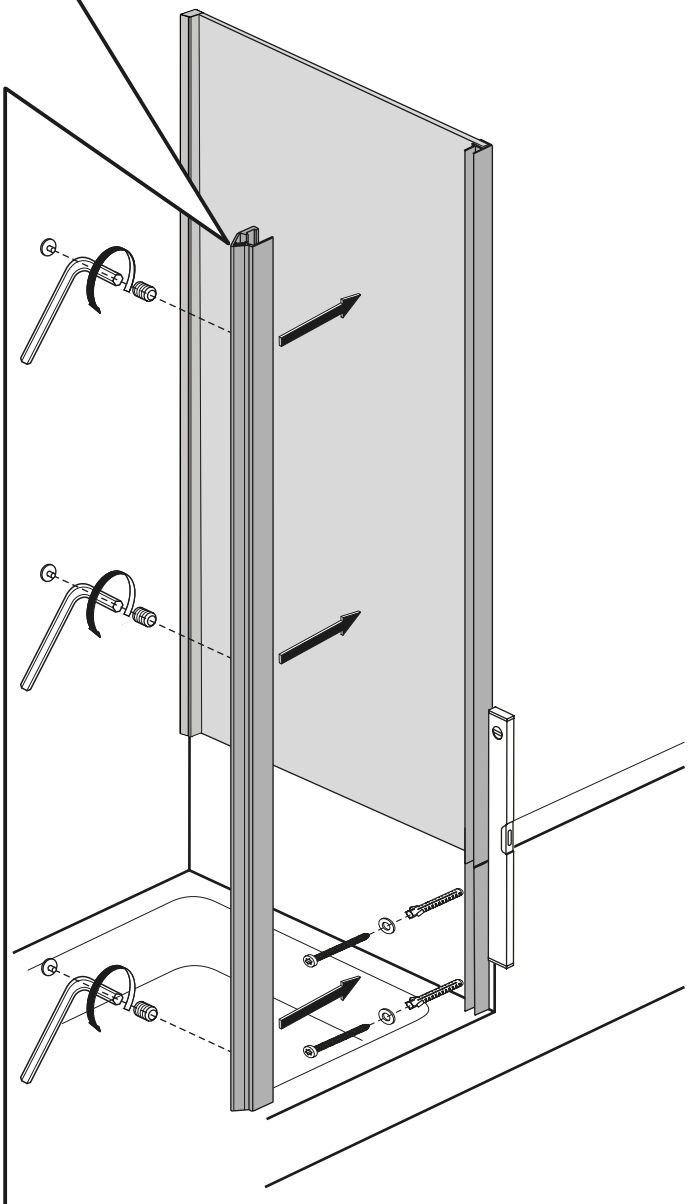

3

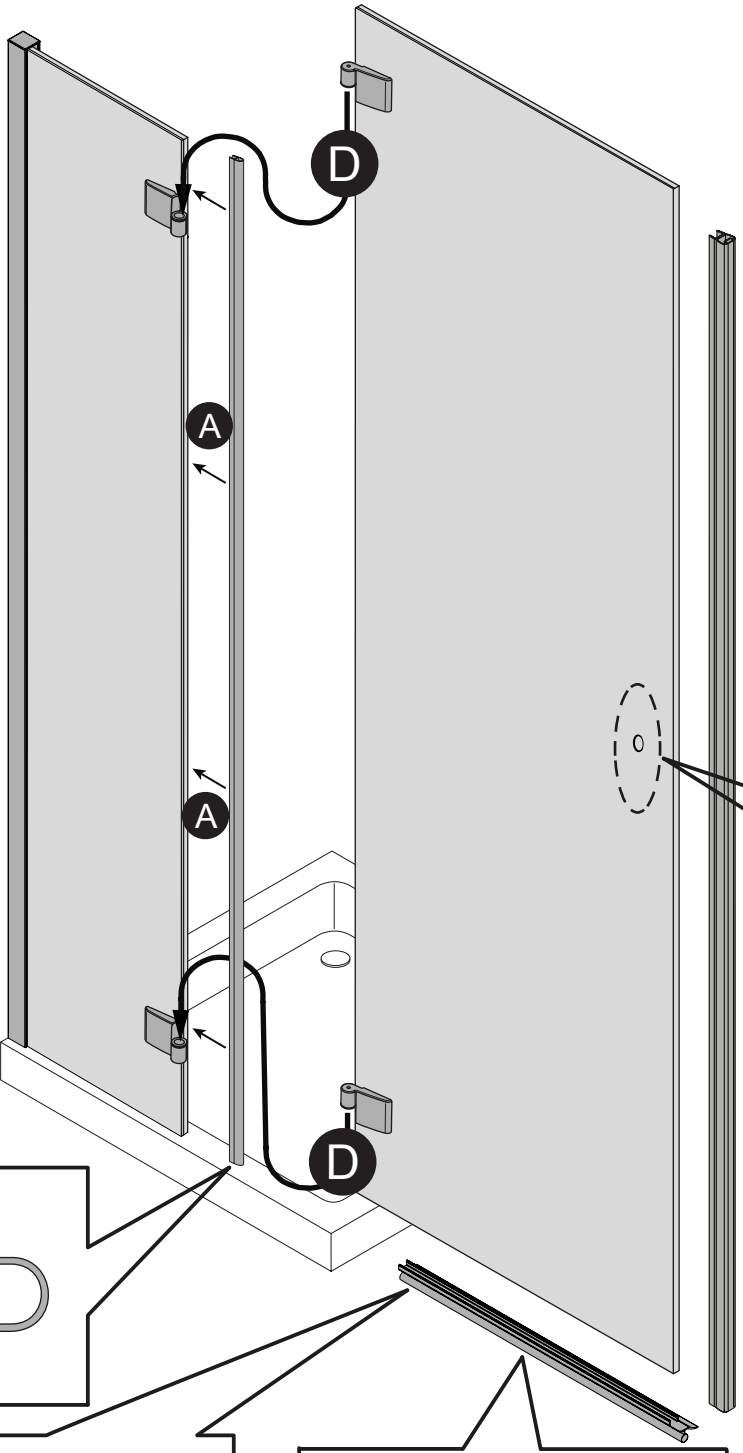

C

innen
inside

aussen
outside

4

It. Griffmontageanleitung
see instructions handle mounting

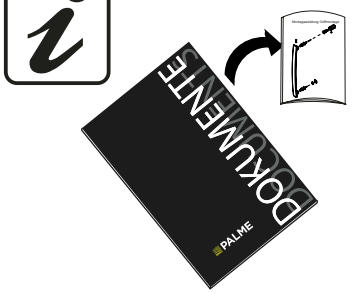

A

innen
inside

aussen
outside

B **Standard Dichtung**
standard seal

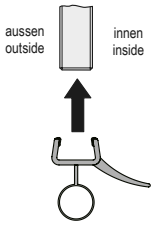

B **Option: mit Schwallschiene**
optionally: with floor track

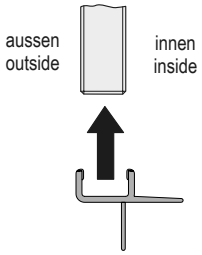

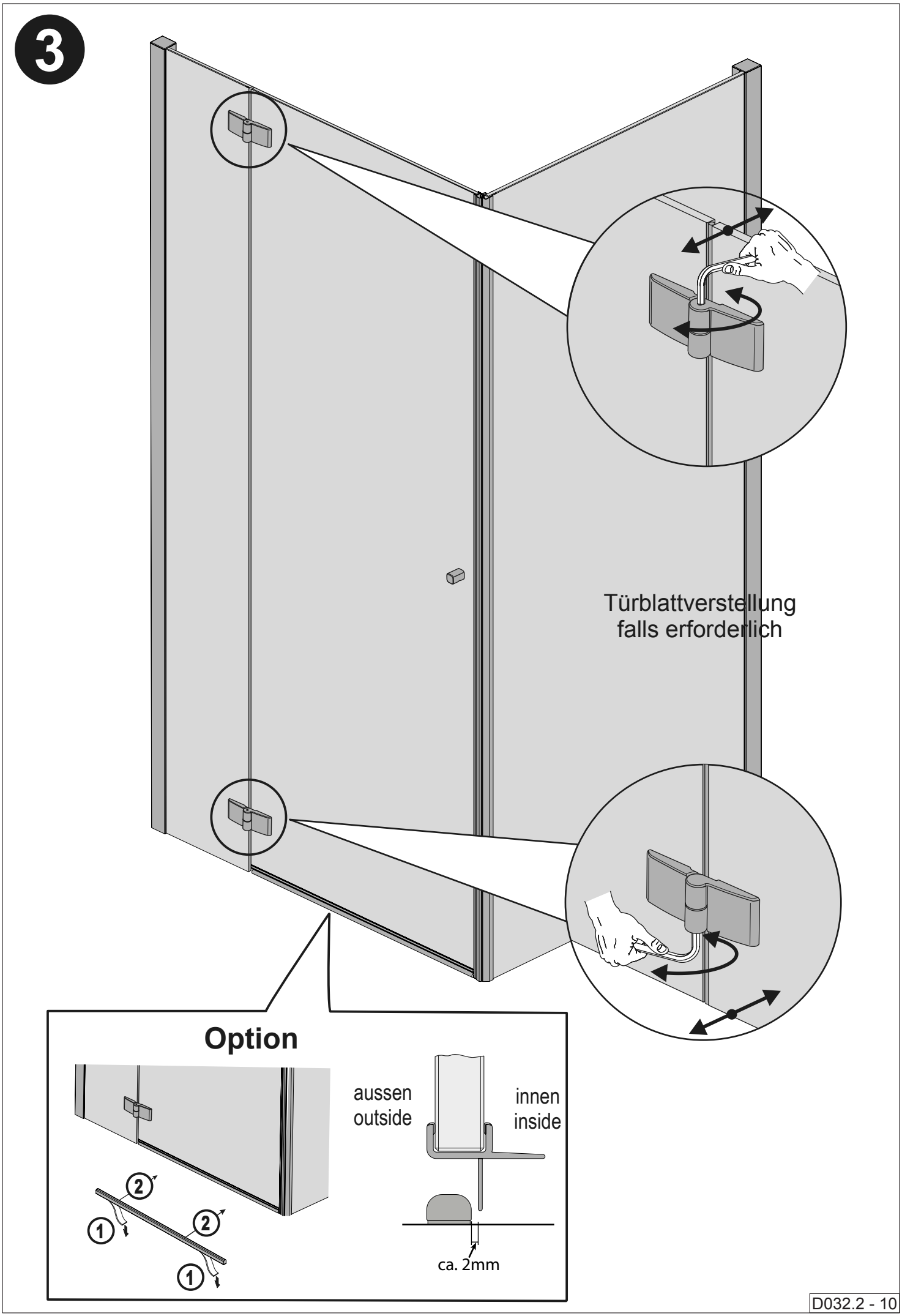
3
Türblattverstellung
falls erforderlich
Option
aussen
outside
innen
inside
ca. 2mm
1
2
1
2
D032.2 - 10

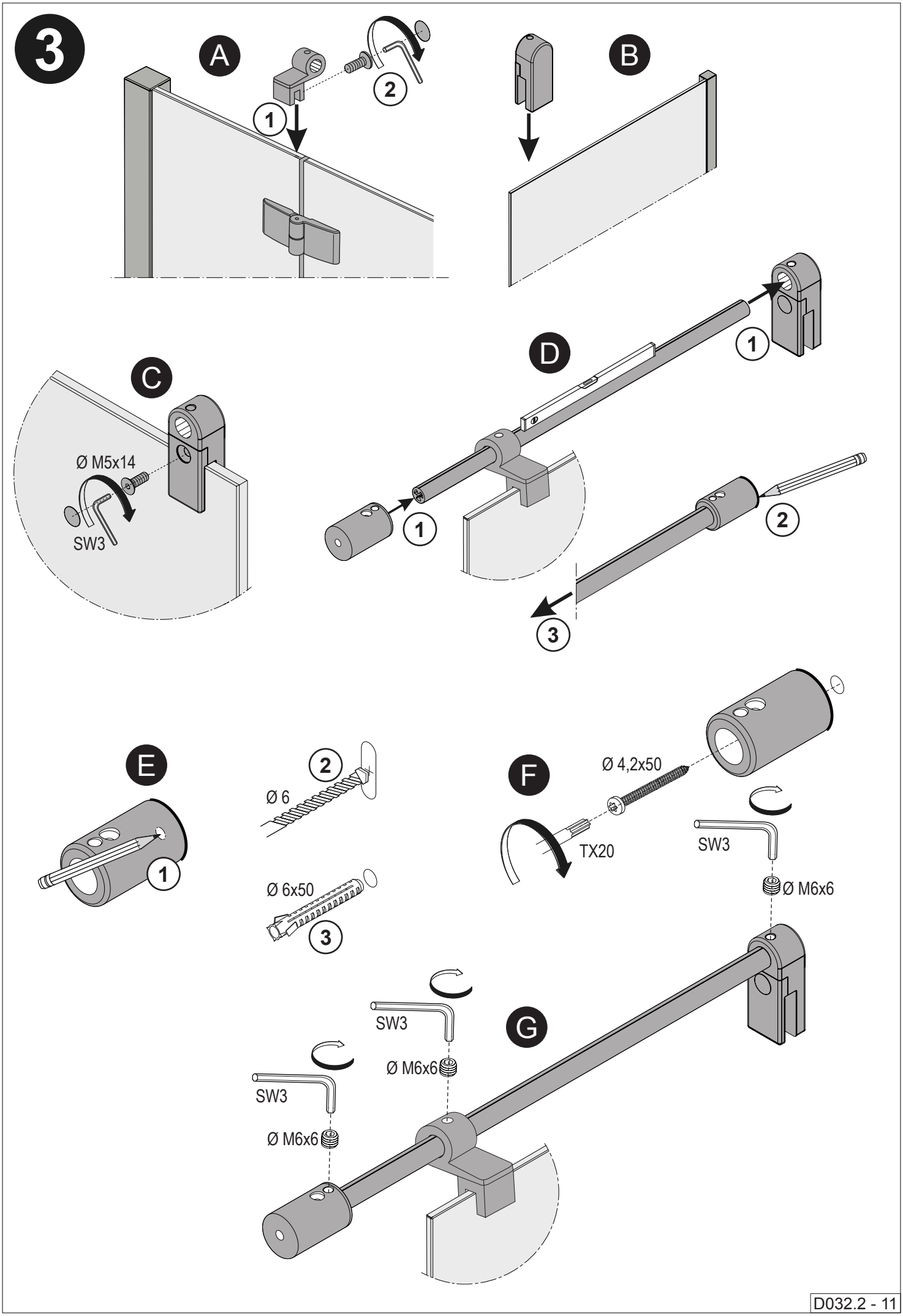
3
A
1
2
B
C
Ø M5x14
SW3
D
1
2
3
E
1
2
Ø 6
Ø 6x50
3
F
Ø 4,2x50
TX20
SW3
Ø M6x6
G
SW3
Ø M6x6
SW3
Ø M6x6

5

Für den entsprechenden Untergrund geeignetes Silikon verwenden.
Oberfläche vor dem Silikonieren gründlich reinigen (fettfrei).
Use suitable silicone for the respective base material.
Thoroughly clean the surface prior to using silicone



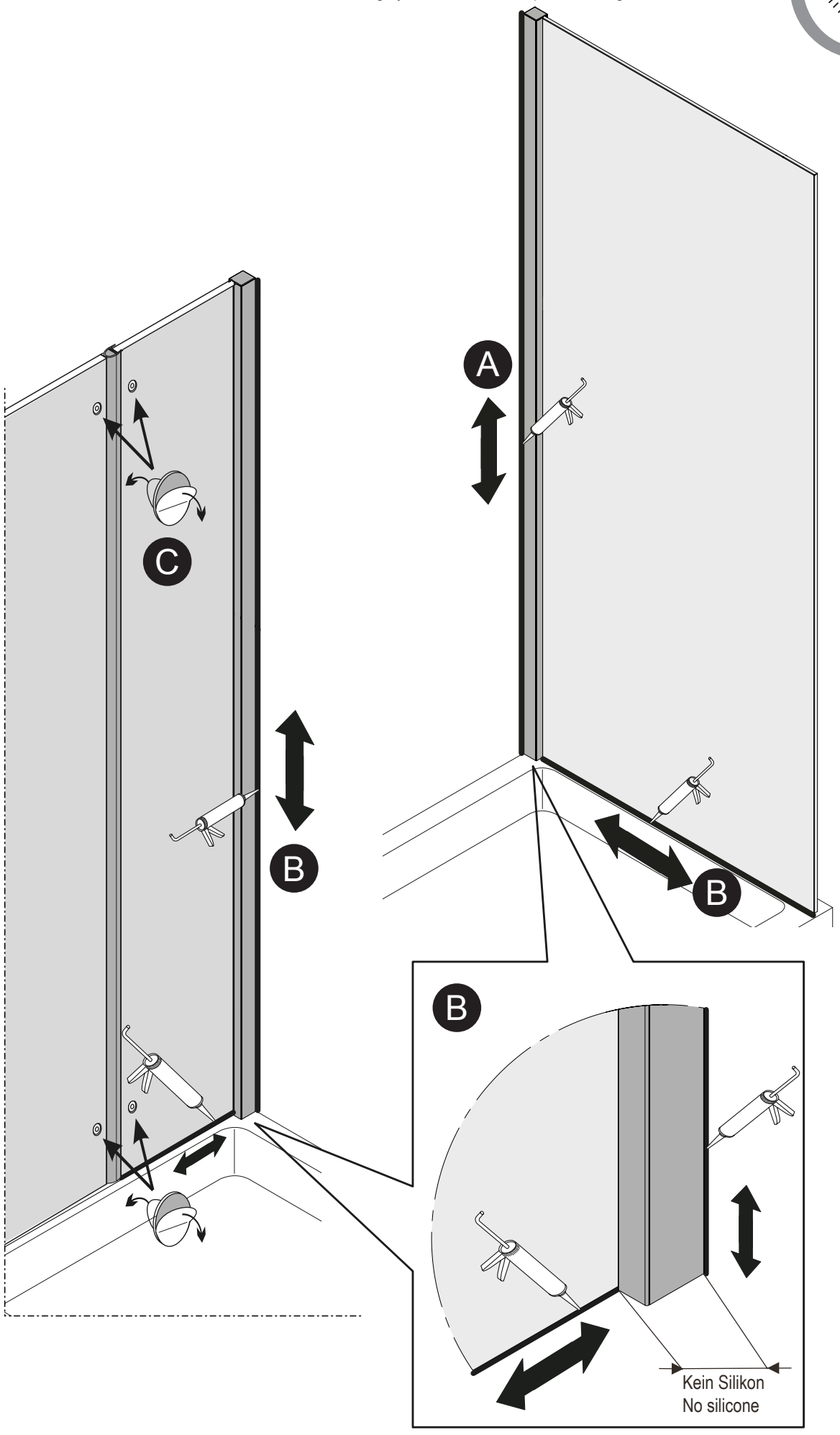

5

Für den entsprechenden Untergrund geeignetes Silikon verwenden.
Oberfläche vor dem Silikonieren gründlich reinigen (fettfrei).
Use suitable silicone for the respective base material.
Thoroughly clean the surface prior to using silicone



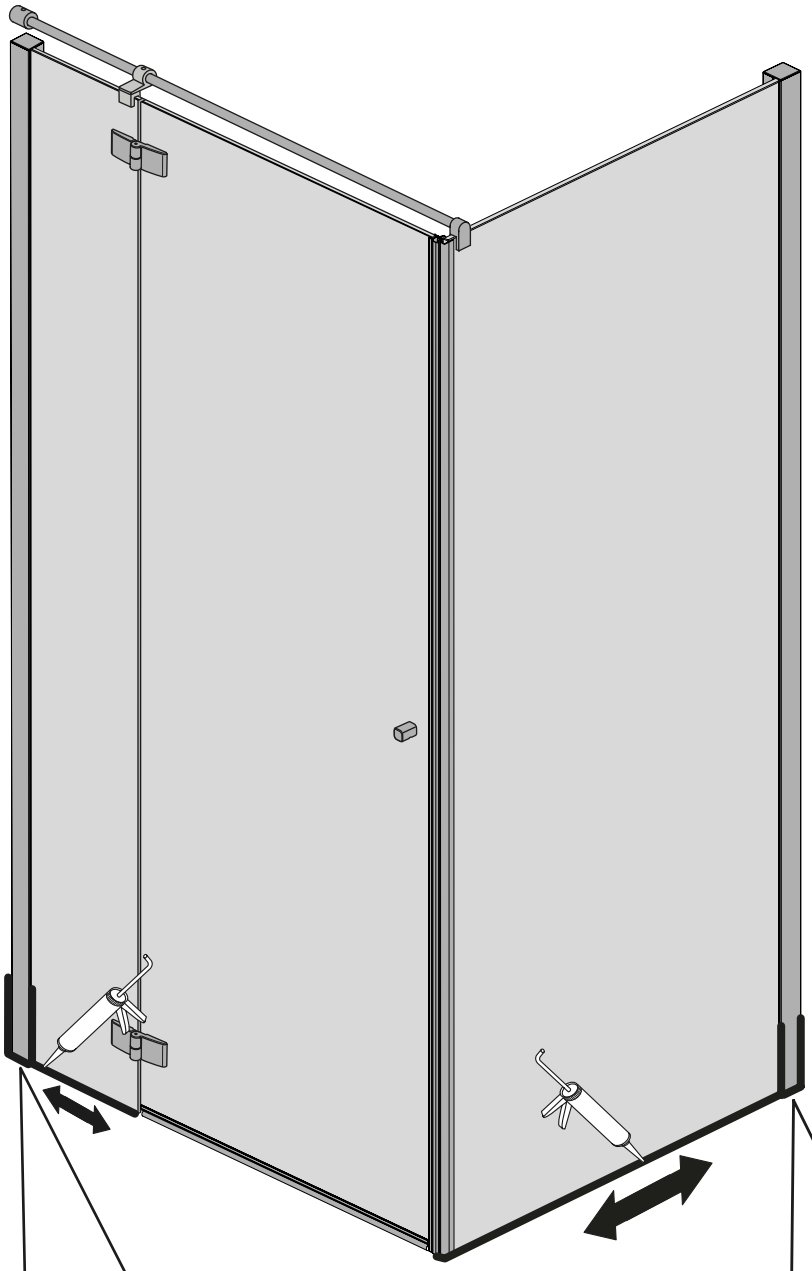

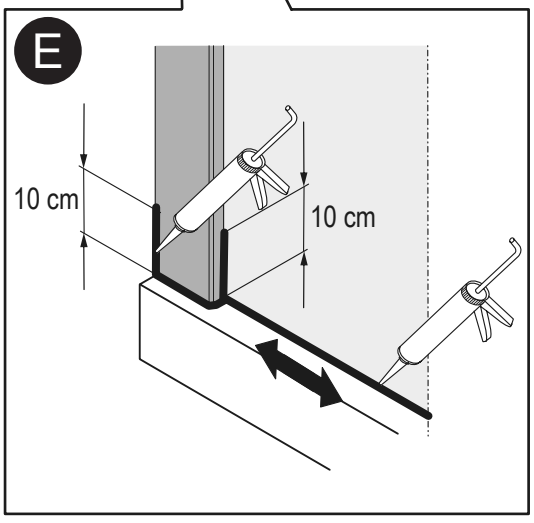

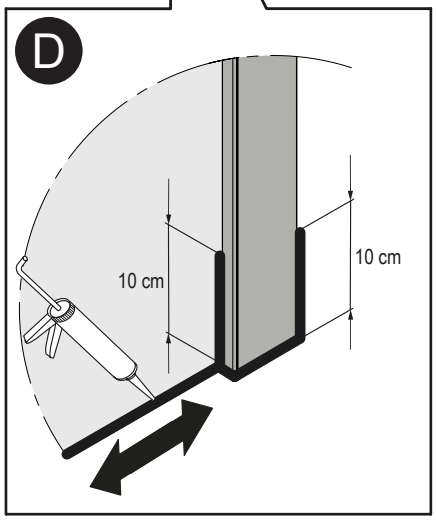

5

Nur bei verkürzten Seitenteil
only with shortened side panel

Für den entsprechenden Untergrund geeignetes Silikon verwenden.
Oberfläche vor dem Silikonieren gründlich reinigen (fettfrei).
Use suitable silicone for the respective base material.
Thoroughly clean the surface prior to using silicone



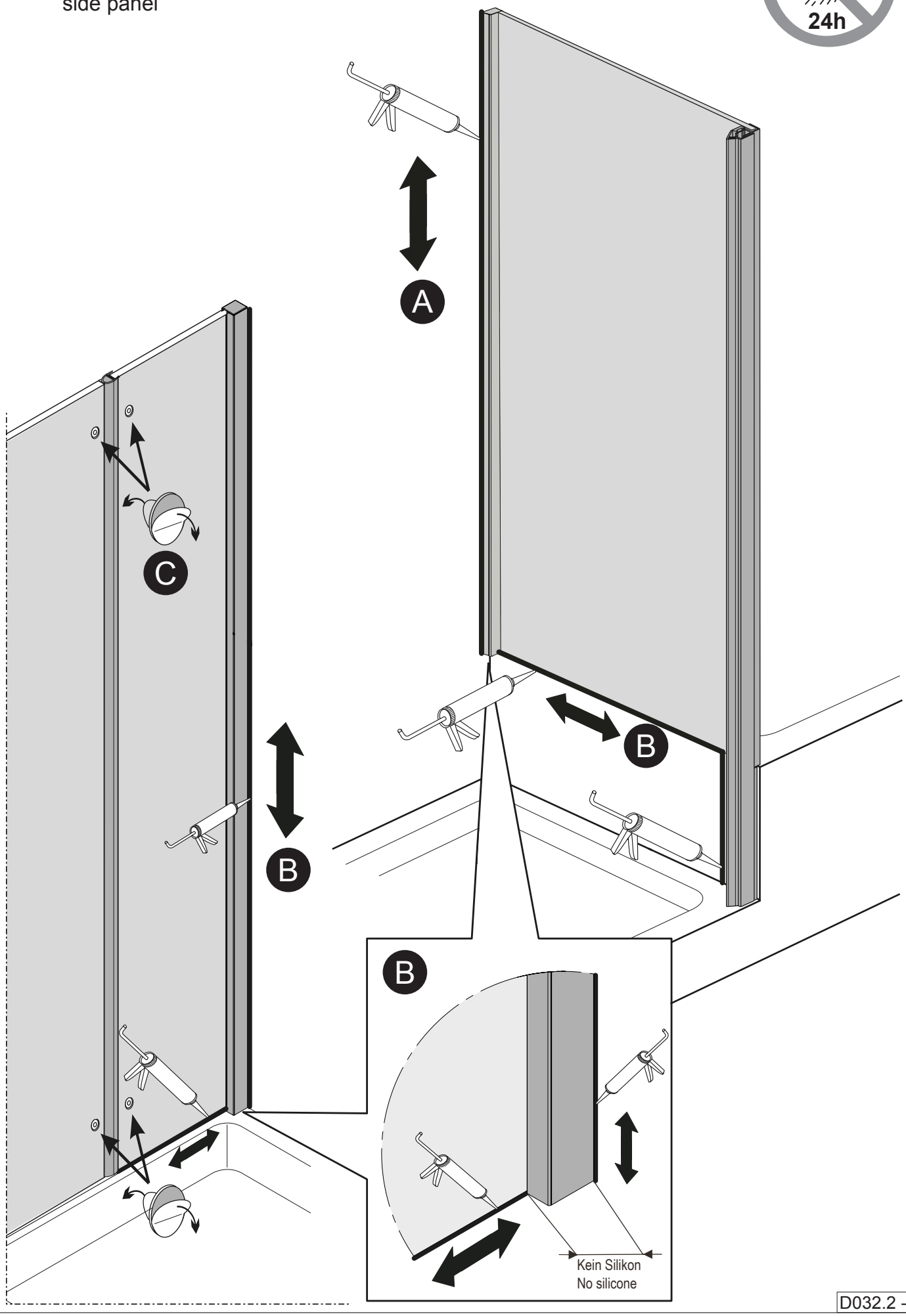

5 **Nur bei verkürzten Seitenteil**
only with shortened side panel

Für den entsprechenden Untergrund geeignetes Silikon verwenden.
Oberfläche vor dem Silikonieren gründlich reinigen (fettfrei).
Use suitable silicone for the respective base material.
Thoroughly clean the surface prior to using silicone



