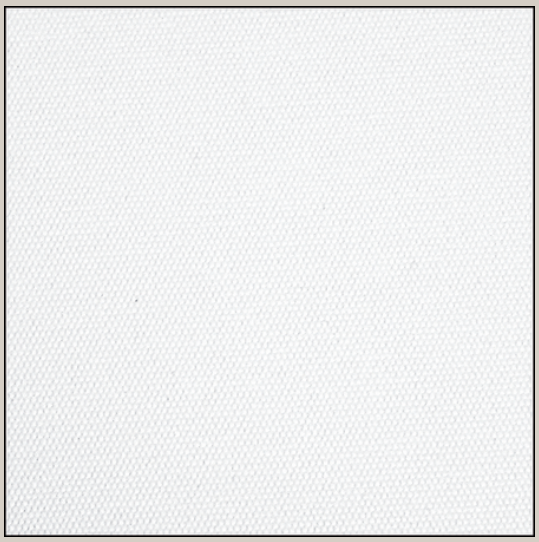

NORMBAU
PASSION FOR CARE

Duschspritzschutzvorhang 0787 013 059

775 x 720 mm, passend für eine Montagehöhe des Duschspritzschutzes von 850 mm. Duschvorhang schwer entflammbar, aus Trevira CS, Farbe weiß, fungizid, bis 60 Grad waschbar, schnelltrocknend. Mit durchgehendem und Klettverschluß und umlaufendem Saum.

Baustoffklasse B1 DIN 4102, schwer entflammbar.

Passend für Duschspritzschutz:

Serie 400: NY.447.870, NY.447.875 Antibac,

Inox Care® : 2050085, 2050090, 2050185, 2050190.

Bestellnummer	0787013059
Produktgruppe	1900

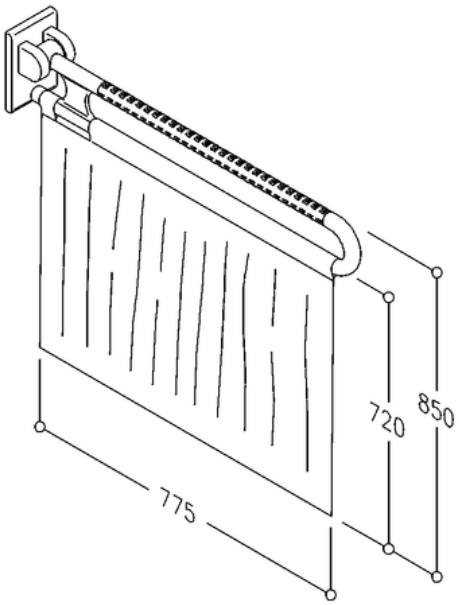

NORMBAU GmbH
Schwarzwaldstraße 15
77871 Renchen/Germany
Telefon +49(0)7843 / 704 - 0
Telefax +49(0)7843 / 704 - 43
www.normbau.de · normbau@allegion.com

ALLEGION

(PDF-Datasheet, generated 06.04.2021, Copyright NORMBAU)