AQUA

SERIE:	Una
LIEFERANT:	Ideal Standard
MATCHCODE:	AQBT
LIEFERANTEN ARTN.:	B0932AA
KURZBEZEICHNUNG:	Alva Aqua Una Brausearmatur Chrom

PRODUKTBILD



AUSSCHREIBUNGSTEXT

Alva Aqua Una Brausearmatur verchromt

DN 15, mit Rückflussverhinderer, DVGW-Eigensicher
Ausladung: 144 mm, S-Anschlüsse: verstellbar von 127 - 173 mm, Bedienungshebel aus Metall. Kartusche: mit keramischen Dichtscheiben, Kartuschenübersetzung aus Edelstahl, Schwenkbereich 90°, mit integriertem Fettreservoir (lebensmittelverträglich), mit integriertem Temperaturbegrenzer, Lebensdauertest: EN 817, Geräuschverhalten: DIN 4109, Gruppe I
passende Ersatzkartusche ISA861156/A861156

MAßSKIZZE

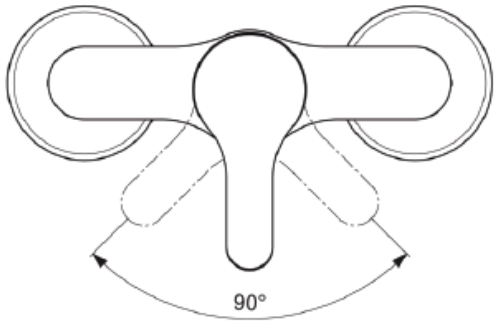

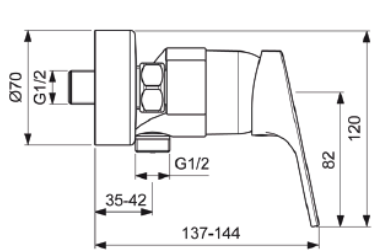

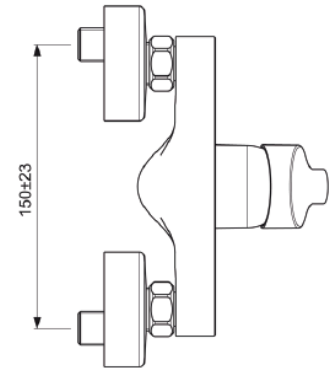

© 2018 ALVA AQUA Produktmanagement