EINFACH. SICHER. INNOVATIV.

SERIE: Sana 1.0
HERSTELLER: Schulte
MATCHCODE: AQARSABT.1

KURZBEZEICHNUNG: ALVA Sana 1.0 Brausearmatur 2-Griff Chrom

PRODUKT-/SYMBOLBILD



AUSSCHREIBUNGSTEXT

ALVA Sana 1.0 Brausearmatur
Chrom

2-Griff, 1/2", Stichmaß: 150 +/- 15 mm, S-Anschlüsse 1/2", Brauseabgang 1/2", Oberteil 1/2", Werkstoffe: nach TrinkwV und UBA, Geräuschprüfzeichen P-IX 7205/IB, für Wandmontage, für Durchlauferhitzer geeignet

MAßSKIZZE

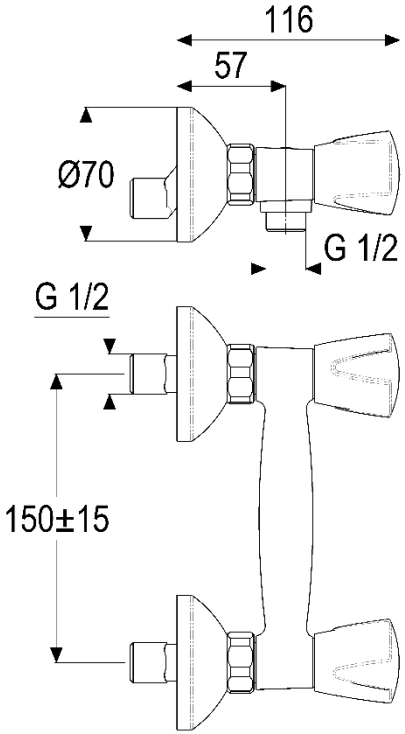

© 2025 ALVA Sanitär Produktmanagement