KWC F5S-Mix
Selbstschluss-Standbatterie

Modell-Linie: F5S | F5SM1001
Wascharmaturen | Selbstschluss-Armaturen



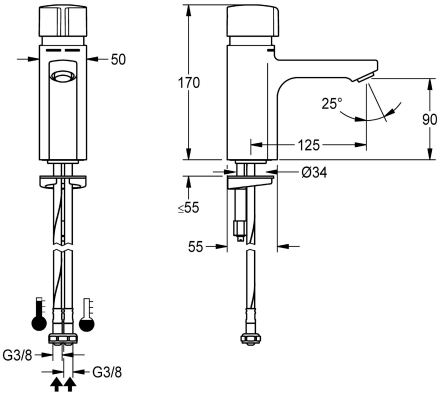

Artikel-Nummer	Volumenstrom bei 3 bar
2030036163 Durchflussmengenregler 5,0 l/min	0.08 l/s
2030039396 mit Durchflussmengenregler 3,0 l/min	0.05 l/s

F5S-Mix Selbstschluss-Standbatterie DN 15 als Eingriffmischer für Waschanlagen. FRAMIC Selbstschluss-Mischkartusche, hydraulisch gesteuert, wartungsarm und stagnationsfrei, mit Keramikscheibentechnik, selbsttätig schließend, fließdruckunabhängig durch mediengetrennte Bauart. Fließzeit stufenlos einstellbar. Mit einstellbarem und verdrehsicherem Temperaturanschlag. Zum Anschluss an Warm- und Kaltwasser mittels Schläuchen mit integrierten Rückflussverhinderern und Sieben. Ganzmetallausführung, Messing poliert verchromt. Diebstahlhemmender Luftsprudler, Bauform SLIM, mit integriertem Durchflussmengenregler 5,0 l/min.

Technische Daten

mit Rückflussverhinderer	ja
Berechnungsdurchfluss Kaltwass	0.07 l/s
Berechnungsdurchfluss Warmwass	0.07 l/s
A3000 open-kompatibel	nein
drucklos	nein
mit Filter	ja
einstellbare Fließzeit	ja
Funktionsprinzip	hydraulisch selbstschließend
Hygienespülung	nein
Nennweite	DN 15
Anschlussgröße	G 3/8
Schließmechanismus	Oberteil keramisch
Material Armatur	Messing
maximale Fließzeit	35 Sekunden
Mindestfließdruck	0.5 bar
minimale Fließzeit	5 Sekunden
Art der Mischung	ja
Zugstangen-Ablaufgarnitur	nein
mit Rosetten/Abdeckplatte	nein
Sicherheitsabschaltung	nein
Schallschutz	nein
Auslauf	fest

FRAMIC INSIDE

KWC F5S-Mix
Selbstschluss-Standbatterie

Modell-Linie: F5S | F5SM1001
Wascharmaturen | Selbstschluss-Armaturen

Ausladung des Auslaufs	125 mm
Oberflächenbehandlung Armatur	verchromt
Oberflächenveredelung Armatur	poliert
Temperaturanschlag	ja
Thermische Desinfektion	nein
Art der Montage	Armaturenbohrung
Art der Bedienung	manueller Betrieb
Art der Wascharmatur	Standarmatur
Volumenstrom bei 3 bar	0.08 l/s
Wasseranschluss	Schlauch (Verschraubung)
Akzentfarbe	ohne
Grundfarbe	Chromoptik (glänzend)
lgPosNumber	63FD02A

Optionales Zubehör



Sockel

2030041519
ACSX1001

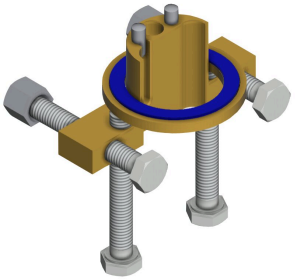

Verdrehsicherung für F5S

2030035383
ACXX1001



Luftsprudler 5,0 l/min, winkelverstellbar

2030041326
ACXX1002



Luftsprudler 3,0 l/min

2030041424
ASXX1008

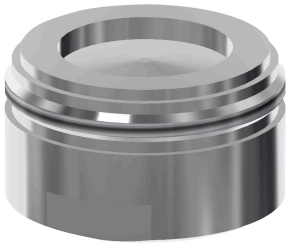

Luftsprudler 1,8 l/min

2030041442
ACXX1005

Ersatzteile

KWC F5S-Mix
Selbstschluss-Standbatterie

Modell-Linie: F5S | F5SM1001
Wascharmaturen | Selbstschluss-Armaturen



Stopfen verchromt

2030053006
ASSX9004



Griffdruckkappe

2030048384
ASSM1003



Temperaturanschlag

2030046188
ASSM1002



Sicherungsring

2030048357
ASSX9003



FRAMIC Selbstschluss-Mischkartusche

2030046146
ASSM1001



Siebdichtung 16 x 8 x 1,6 mm

2000104720
ASXX1012

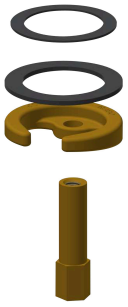

Schnellbefestigung

2030043596
ASEX1013



Schlauch

2030041320
ASXM1001

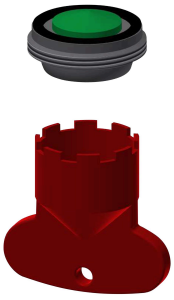

Luftsprudler 5,0 l/min

2030041011
ASXX1004

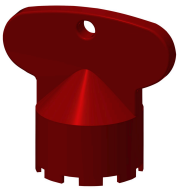

Montageschlüssel für diebstahlhemmenden Luftsprudler

2030041329
ACXX1003