DELABIE | KWC Professional

# **KWC** F5S-Mix
## Selbstschluss-Standbatterie

**Modell-Linie: F5S | F5SM1001 | 2030036163 | EAN/GTIN: 7612982238765**
Wascharmaturen | Selbstschluss-Armaturen



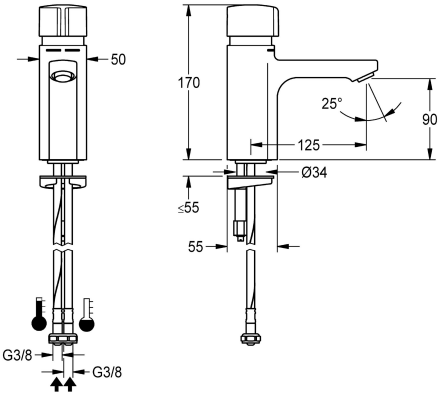


| Artikel-Nummer | Volumenstrom bei 3 bar |
|---|---|
| **2030036163**<br>Durchflussmengenregler 5,0 l/min | 0.08 l/s |
| **2030039396**<br>mit Durchflussmengenregler 3,0 l/min | 0.05 l/s |

F5S-Mix Selbstschluss-Standbatterie DN 15 als Eingriffmischer für Waschanlagen. FRAMIC Selbstschluss-Mischkartusche, hydraulisch gesteuert, wartungsarm und stagnationsfrei, mit Keramikscheibentechnik, selbsttätig schließend, fließdruckunabhängig durch mediengetrennte Bauart. Fließzeit stufenlos einstellbar. Mit einstellbarem und verdrehsicherem Temperaturanschlag. Zum Anschluss an Warm- und Kaltwasser mittels Schläuchen mit integrierten Rückflussverhinderern und Sieben. Ganzmetallausführung, Messing poliert verchromt. Diebstahlhemmender Luftsprudler, Bauform SLIM, mit integriertem Durchflussmengenregler 5,0 l/min.

### Technische Daten

| | |
|---|---|
| mit Rückflussverhinderer | ja |
| Berechnungsdurchfluss Kaltwass | 0.07 l/s |
| Berechnungsdurchfluss Warmwass | 0.07 l/s |
| A3000 open-kompatibel | nein |
| drucklos | nein |
| mit Filter | ja |
| einstellbare Fließzeit | ja |
| Funktionsprinzip | hydraulisch selbstschließend |
| Hygienespülung | nein |
| Nennweite | DN 15 |
| Anschlussgröße | G 3/8 |
| Schließmechanismus | Oberteil keramisch |
| Material Armatur | Messing |
| maximale Fließzeit | 35 Sekunden |
| Mindestfließdruck | 0.5 bar |
| minimale Fließzeit | 5 Sekunden |
| Art der Mischung | ja |
| Zugstangen-Ablaufgarnitur | nein |
| mit Rosetten/Abdeckplatte | nein |
| Sicherheitsabschaltung | nein |
| Schallschutz | nein |
| Auslauf | fest |

FRAMIC INSIDE

DELABIE | KWC Professional

# **KWC** F5S-Mix
## Selbstschluss-Standbatterie

**Modell-Linie: F5S | F5SM1001 | 2030036163 | EAN/GTIN: 7612982238765**
Wascharmaturen | Selbstschluss-Armaturen

| | |
|---|---|
| Ausladung des Auslaufs | 125 mm |
| Oberflächenbehandlung Armatur | verchromt |
| Oberflächenveredelung Armatur | poliert |
| Temperaturanschlag | ja |
| Thermische Desinfektion | nein |
| Art der Montage | Armaturenbohrung |
| Art der Bedienung | manueller Betrieb |
| Art der Wascharmatur | Standarmatur |
| Volumenstrom bei 3 bar | 0.08 l/s |
| Wasseranschluss | Schlauch (Verschraubung) |
| Akzentfarbe | ohne |
| Grundfarbe | Chromoptik (glänzend) |
| lgPosNumber | 63FD02A |

### Optionales Zubehör



**Sockel**

2030041519
ACSX1001

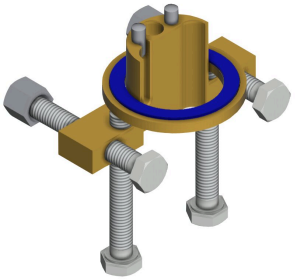

**Verdrehsicherung für F5S**

2030035383
ACXX1001



**Luftsprudler 5,0 l/min, winkelverstellbar**

2030041326
ACXX1002



**Luftsprudler 3,0 l/min**

2030041424
ASXX1008

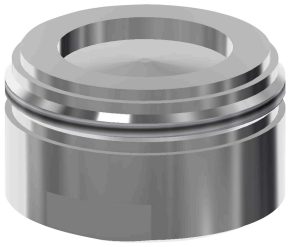

**Luftsprudler 1,8 l/min**

2030041442
ACXX1005

### Ersatzteile

DELABIE | KWC Professional

# **KWC** F5S-Mix
## Selbstschluss-Standbatterie

**Modell-Linie: F5S | F5SM1001 | 2030036163 | EAN/GTIN: 7612982238765**
Wascharmaturen | Selbstschluss-Armaturen



**Stopfen verchromt**

**2030053006**
ASSX9004



**Griffdruckkappe**

**2030048384**
ASSM1003



**Temperaturanschlag**

**2030046188**
ASSM1002



**Sicherungsring**

**2030048357**
ASSX9003



**FRAMIC Selbstschluss-Mischkartusche**

**2030046146**
ASSM1001



**Siebdichtung 16 x 8 x 1,6 mm**

**2000104720**
ASXX1012

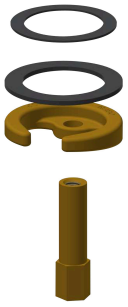

**Schnellbefestigung**

**2030043596**
ASEX1013



**Schlauch**

**2030041320**
ASXM1001

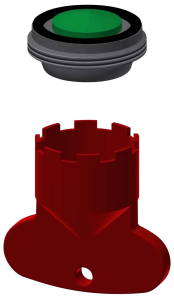

**Luftsprudler 5,0 l/min**

**2030041011**
ASXX1004

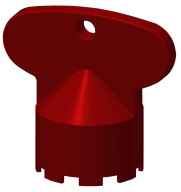

**Montageschlüssel für diebstahlhemmenden Luftsprudler**

**2030041329**
ACXX1003