ALVA NOVA Edelstahl-Duschrinnen

Montageanleitung

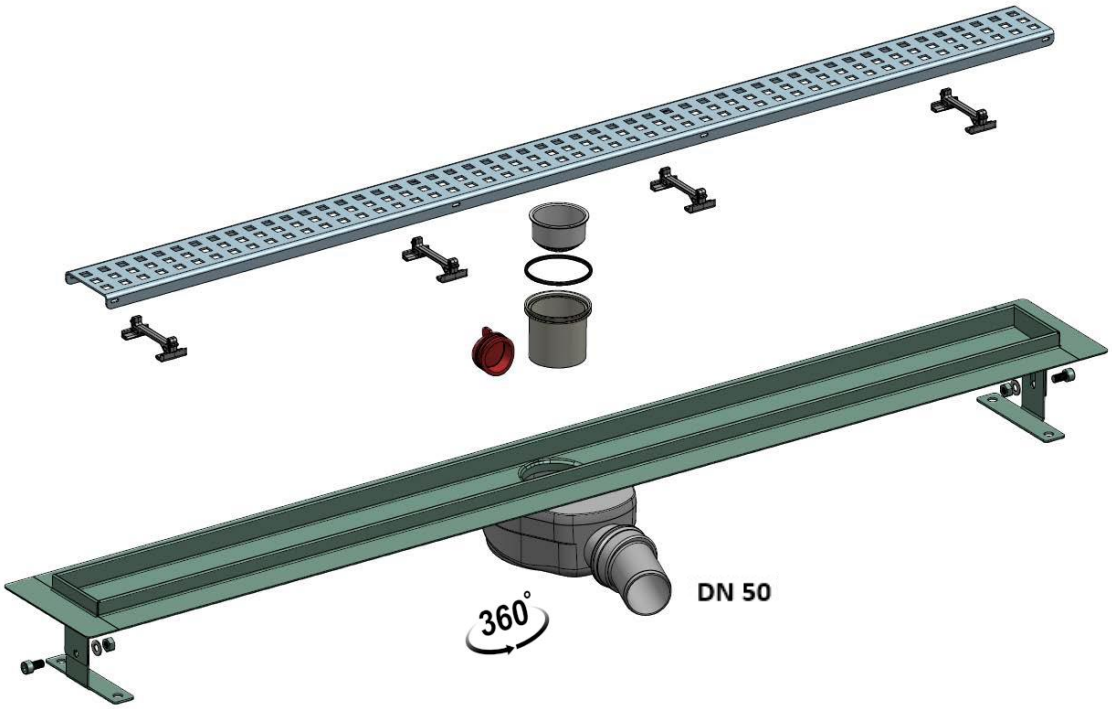

Warnung:
Die Abbildungen der Edelstahlroste dienen nur zur Veranschaulichung und können von dem gekauften Typ abweichen.

Paketinhalt:

- Trogkörper mit zwei Ankerfüßen (einschließlich Schrauben und Muttern).
- Antispülkappe (Siphonkörper + Auslaufrohr).
- Selbstklebendes Dichtungsbitumenband.

Die Parameter:

- Max. Durchflussmenge: 52 l/min
- Bauhöhe: min. 70-110 mm max.

Installationsverfahren:

- Setzen Sie den Siphonkörper auf den Hals des Abflusses. Verwenden Sie die Stellfüße, um die Höhe des Fallenkörpers an die künftige Bodenhöhe anzupassen, verankern Sie ihn mit Dübeln und Schrauben (nicht im Lieferumfang enthalten) im Boden und richten Sie ihn mit einer Wasserwaage aus. Drehen Sie den Siphonabfluss in die gewünschte Richtung und schließen Sie ihn an das Abwasserrohr an. Sichern Sie den Fallenkörper mit Montageschaum oder Unterlegscheibe gegen Herausrutschen. Stecken Sie den Siphoneinlassschlauch in die Abflussöffnung.
- Verbinden Sie die Rinne an den Stützfüßen mit dem Erdungsset (die Installation sollte von einer kompetenten Person durchgeführt werden).
- Vor Beginn der weiteren Bauarbeiten ist die Verbindung zwischen Ablaufrohr, Siphon und Rinnenkörper auf Dichtheit zu prüfen. Überprüfen Sie das Gefälle des Rohres und die Lage der Mulde. Decken Sie das Siphon-Einlassrohr ab, um Verstopfungen zu vermeiden. Schützen Sie den Rinnenrand während des Betonierens mit Malerband.
- Der verbleibende Bauraum (einschließlich unter der Rinne) wird mit dem Betongemisch aufgefüllt und mit einem Gefälle von > 1,5 % bis zur Höhe der Rinne geneigt. Nach dem Aushärten entfernen Sie das abdeckende Malerband. Schneiden Sie einen flexiblen Dichtungsverband so auf die Bänder, dass sie sich an den Ecken überlappen. Tragen Sie die Abdichtungsmasse mit einem Spachtel auf den Rinnenrand und den umgebenden grundierten Beton auf.
- Das Pflaster wird dann mit flexiblen Klebstoffen mit Fugenfüllung verlegt. Dichten Sie die Übergangsstelle zwischen Pflaster und Rinnenrahmen mit Silikon ab.
- Nach Abschluss der Bauarbeiten die Bodenwanne von Schmutz befreien, das Ablaufrohr freilegen und den Rost einsetzen. Im Abfluss wird ein nasser Geruchsverschluss verwendet, daher muss der Siphon nach dem Einbau mit Wasser gefüllt werden.

Einstellung des Edelstahlgitters VOLL/Abdeckung für Fliese

Option VOLL:

- Drücken Sie die Kunststoffanschläge aus dem Beutel mit der Markierung **"A - FULL"** in die vorbereiteten Löcher des Trogkörpers.
- Setzen Sie den Edelstahlrost ein.

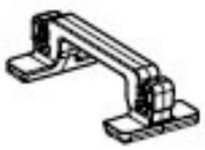

OPTION Abdeckung für Fliese:

- Drücken Sie die Kunststoffanschläge aus dem Beutel mit der Kennzeichnung **"B - Abdeckung für Fliese"** in die vorbereiteten Löcher des Rinnenkörpers.
- Bringen Sie das Edelstahlgitter an.

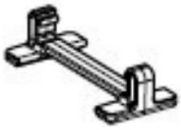

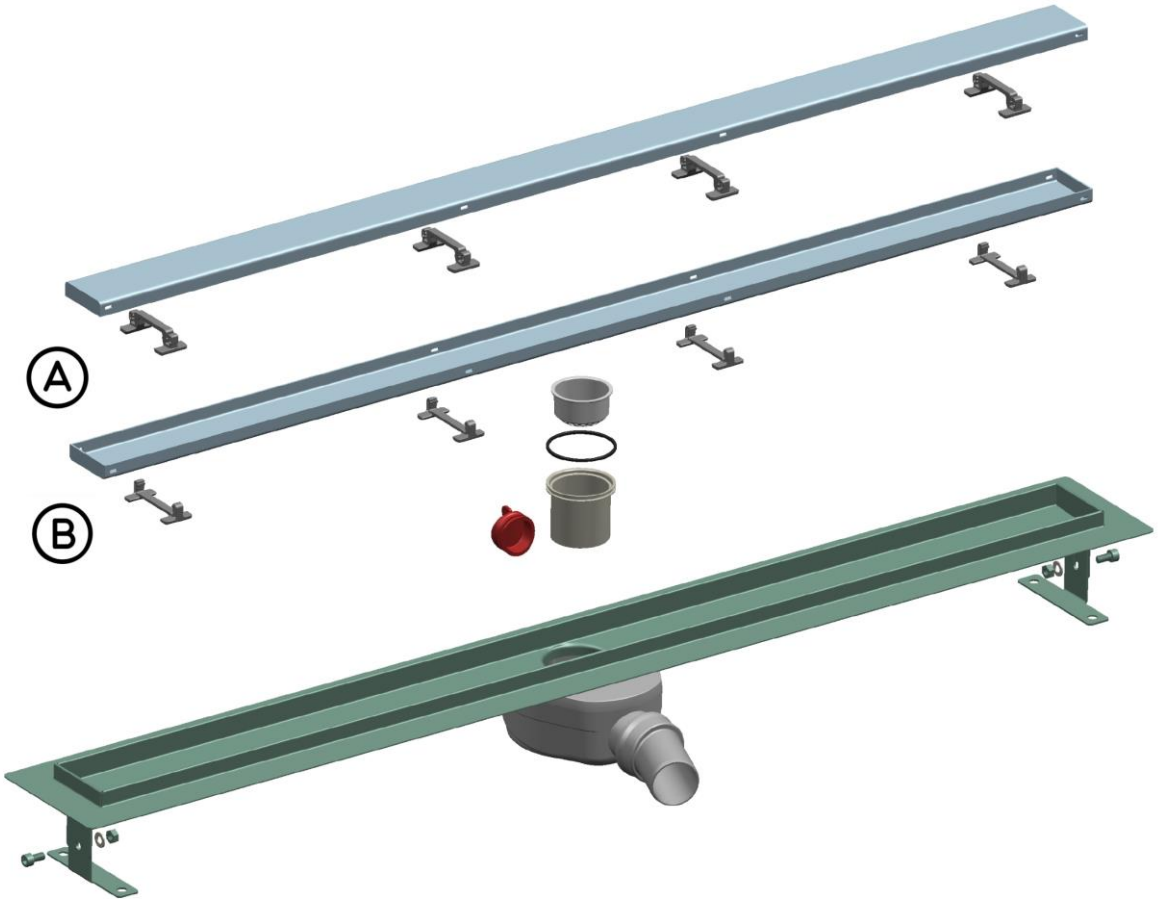

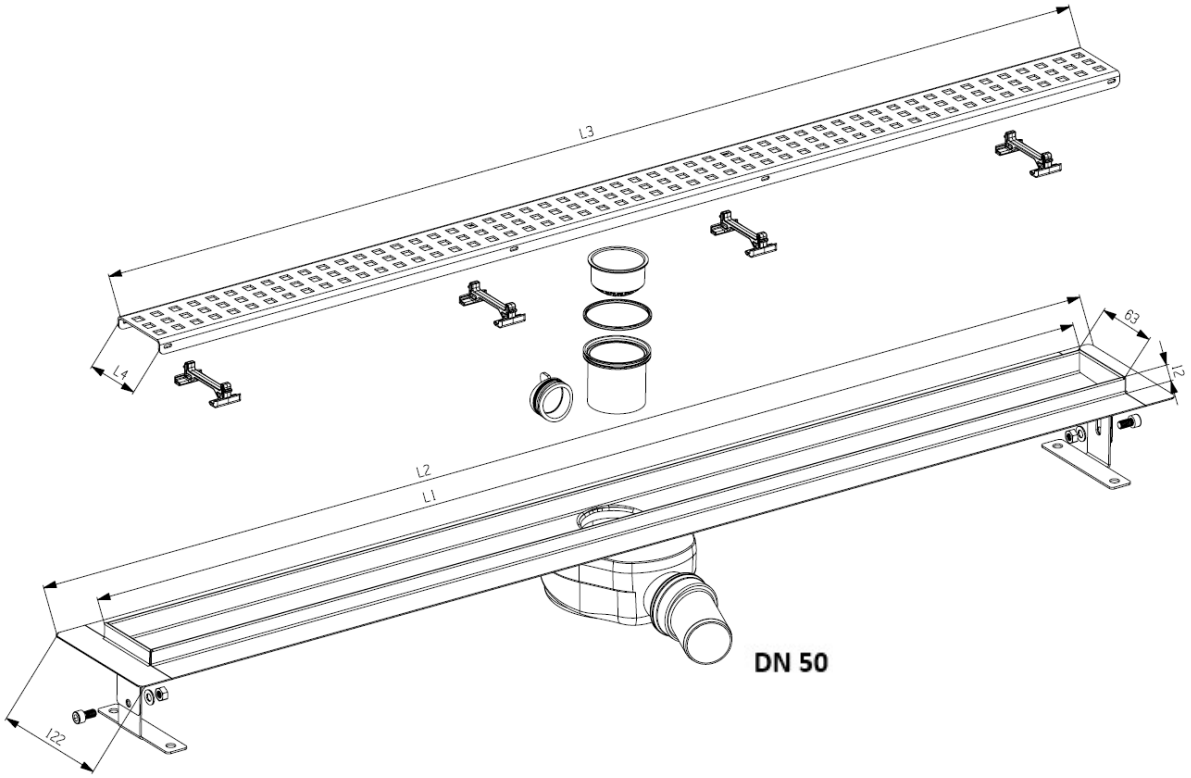

L1 / mm	395	505	555	**660**	**760**	860	960
L2 / mm	455	565	615	715	815	915	1015
L3 / mm	390	500	550	655	755	855	955
L4 / mm	58,5	58,5	58,5	58,5	58,5	58,5	58,5
L5 / mm	48,5	48,5	48,5	48,5	48,5	48,5	48,5

Hergestellt in der Tschechischen Republik.

Vertriebshändler: