Technische Daten

Alva Una 1.0
Wannenfüll-und Brause-Einhandmischer
DN 15

Artikel- Nr.: AQBW1

Oberfläche:
05 chrom

Artikeltext
Hersteller ALVA
Typ: Alva Una 1.0
Wannenfüll-und Brause-Einhandmischer
Artikel- Nr.: AQBW1

Wannenfüll-und Brause-Armatur
Einhebelmischer
Wandmontage
autom. Umstellung: Brause/Wanne
geschlossener Hebel, Metall
Strahlregler M28
eigensicher gegen Rückfließen
Brauseabgang G1/2
Keramik-Kartusche
Durchflussmenge Wanne bei 3 bar 22 l/min.
Durchflussmenge Brause bei 3 bar 12,5 l/min.
S-Anschlüsse G1/2 x G3/4

Produktabbildung



Maßzeichnung

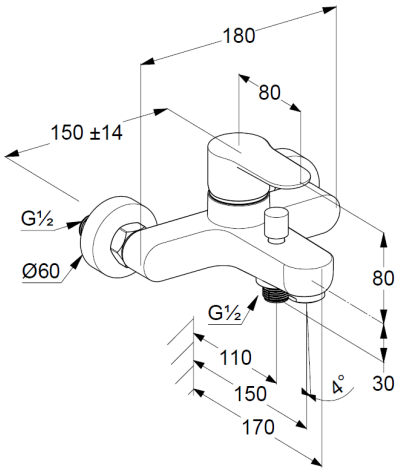

Durchfluss

