# 44680133 HANSABASICJET - Handbrausegarnitur

EAN: 4057304002533
static.hansa.com/44680133



- Dusche
- Wandmontage
- Chrom

- Handbrause, Brausehalter, Brauseschlauch (1500 mm), Eco-Durchfluss, Anti-Kalk-Technik
- Normal – Gleichmäßiger und weicher Wasserstrahl, Erfrischend – Starker Wasserstrahl, aktiviert und erfrischt den Körper, Entspannend - Sanfter Wasserstrahl, angenehm für den ganzen Körper
- 3-strahlig

## Technische Daten

### Durchflusseigenschaften

| | |
|---|---|
| Spar-Durchfluss bei 3 bar | **9.0 l/min** |
| Durchfluss bei 3 bar | **18.0 l/min** |
| Durchfluss bei 3 bar (mit Durchflussregler) | **15.0 l/min** |

### Technische Eigenschaften

| | |
|---|---|
| Warmwasserversorgung | **max. +65°C** |
| Arbeitsdruck | **0.5-5 bar** |
| Anschlussgröße | **G1/2** |
| Werkstoff | **Verbundwerkstoff** |

### Vorschriften

| | |
|---|---|
| EN Standard | **EN 1112, EN 1113** |

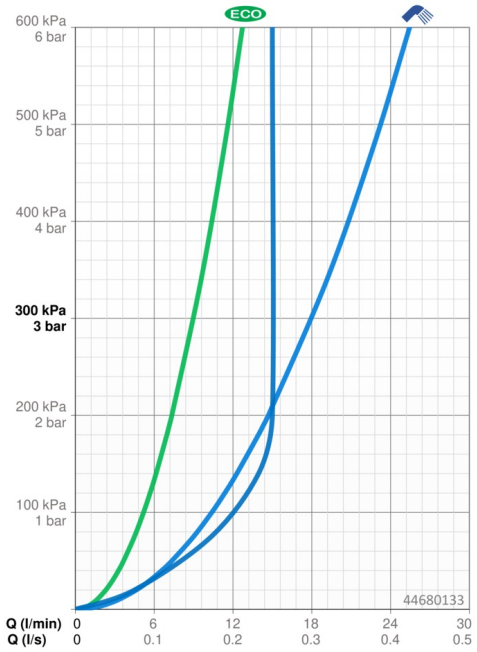


© 2023 Hansa Armaturen GmbH - www.hansa.com - 30.08.2023

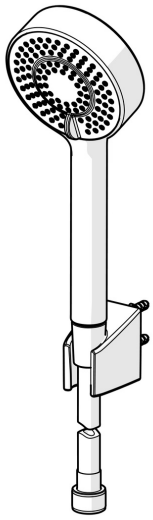

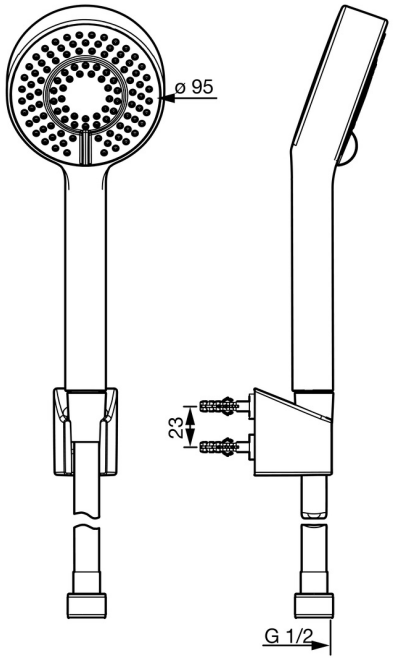


© 2023 Hansa Armaturen GmbH - www.hansa.com - 30.08.2023