44680133 HANSA BASICJET HANDBRAUSEGARNITUR

EAN: **4057304002533** static.hansa.com/44680133



- Wandmontage
- Chrom
- Eco-Durchfluss, Handbrause, Brausehalter, Brauseschlauch (1750 mm), Anti-Kalk-Technik, Twist guard, Verdrehschutz für Brauseschlauch
- Normal – Gleichmäßiger und weicher Wasserstrahl, Erfrischend – Starker Wasserstrahl, aktiviert und erfrischt den Körper, Entspannend - Sanfter Wasserstrahl, angenehm für den ganzen Körper
- 3-strahlig

TECHNISCHE DATEN

DURCHFLUSSEIGENSCHAFTEN	
Spar-Durchfluss bei 3 bar	**9.0 l/min**
Durchfluss bei 3 bar	**18.0 l/min**
Durchfluss bei 3 bar (mit Durchflussregler)	**15.0 l/min**
TECHNISCHE EIGENSCHAFTEN	
Warmwasserversorgung	**max. +65°C**
Arbeitsdruck	**0.5-5 bar**
Anschlussgröße	**G1/2**
Werkstoff	**Verbundwerkstoff**
VORSCHRIFTEN	
EN Standard	**EN 1112, EN 1113**
ZULASSUNGEN UND DEKLARATIONEN	
Konformitätserklärung	**DoC**
EPD	**S-P-06395**
NACHHALTIGKEIT	
EPD module A1-A3 (kg CO2 eq.)	**3,39**
EPD module A4 (kg CO2 eq.)	**0,14**
EPD module B7 (kg CO2 eq.)	**1582,50**
EPD module C1 (kg CO2 eq.)	**0,00**
EPD module C2 (kg CO2 eq.)	**0,01**
EPD module C3 (kg CO2 eq.)	**0,65**
EPD module C4 (kg CO2 eq.)	**0,16**
EPD module D (kg CO2 eq.)	**-1,17**

© 2026 Hansa Armaturen GmbH - www.hansa.com - 03.08.2026

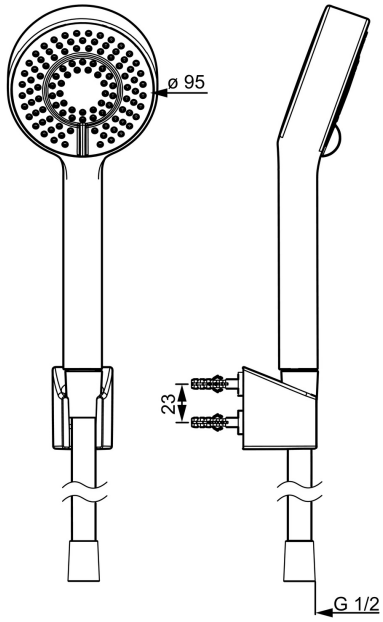
ø 95
23
G 1/2

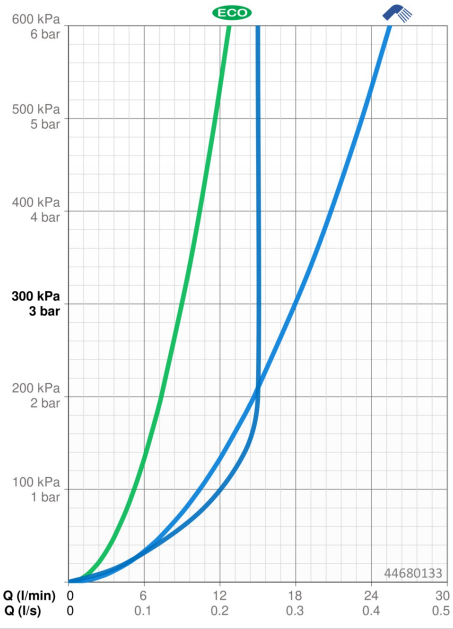
ECO
600 kPa
6 bar
500 kPa
5 bar
400 kPa
4 bar
300 kPa
3 bar
200 kPa
2 bar
100 kPa
1 bar
44680133
Q (l/min) 0 6 12 18 24 30
Q (l/s) 0 0.1 0.2 0.3 0.4 0.5