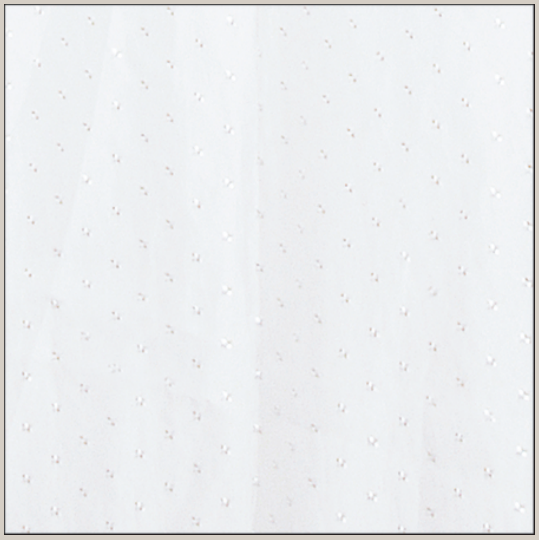

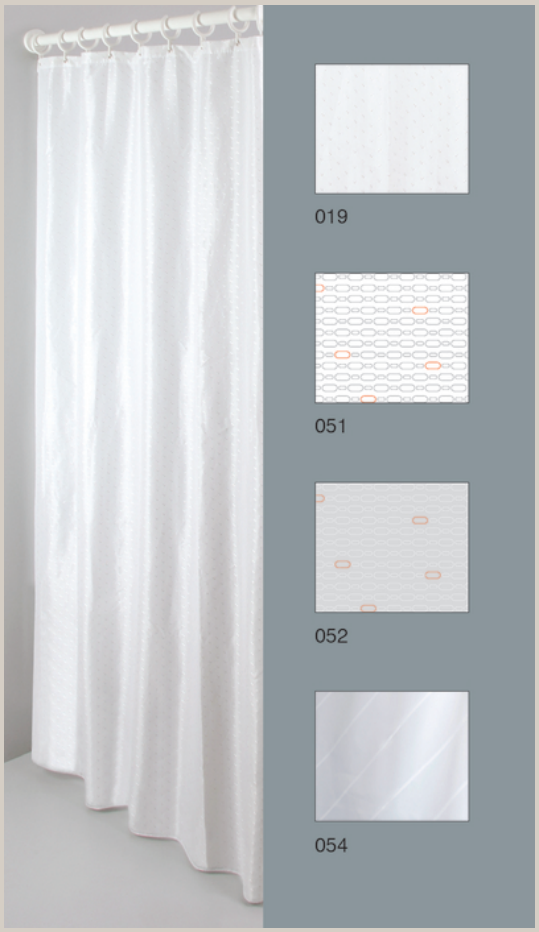

NORMBAU
PASSION FOR CARE

Duschvorhang, 2400 x 2000 mm, 0787350 019

Duschvorhang, Höhe 2000 mm, Breite 2400 mm, für Duschvorhangstangen bis 2000 mm Gesamtlänge und einer Schenkellänge von 1000 mm, mit 16 Ösen.
Aus 100% Polyester, dauerhaft antibakteriell, fungizid. Waschbar bis 40 Grad, schnelltrocknend, wasserabweisend. Mit vernickelten Messing-Ösen für Vorhangringe, mit umlaufendem Saum und beschichtetem Bleiband. Auf Anfrage: auch Sondermaße lieferbar.
Farbe 019, weißer Duschvorhang mit Struktur.

Bestellnummer	0787350019
Produktgruppe	1900

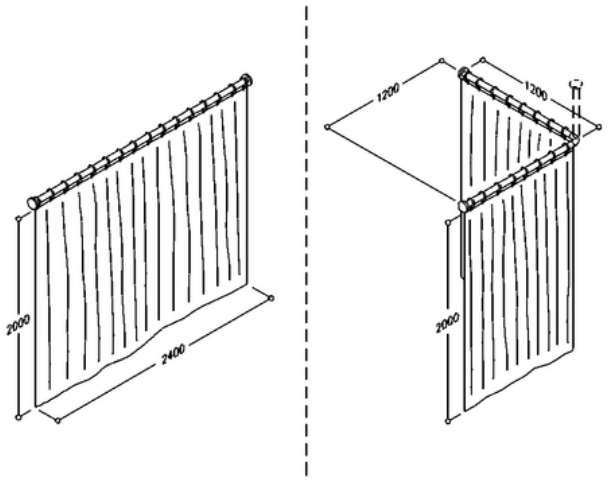

NORMBAU GmbH
Schwarzwaldstraße 15
77871 Renchen/Germany
Telefon +49(0)7843 / 704 - 0
Telefax +49(0)7843 / 704 - 43
www.normbau.de · normbau@allegion.com

ALLEGION

(PDF-Datasheet, generated 05.04.2021, Copyright NORMBAU)