HEWI

Montageanleitung
Installation instructions
Montage
Montage van
Istruzioni di montaggi
Montaje instrucciones
Instrukcja montażu

Kippspiegel
Adjustable mirror
Miroir basculant
Kantelspiegel
Specchio inclinabile
Espejo abatible
Lustro uchylne

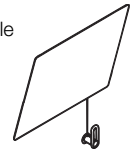

801.01.100
801.01.101

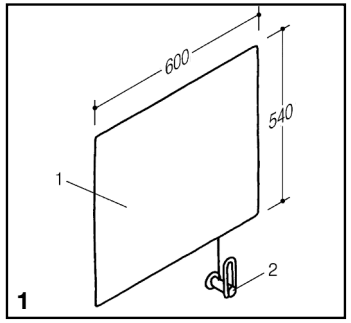

1

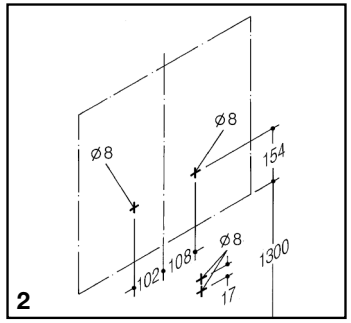

2

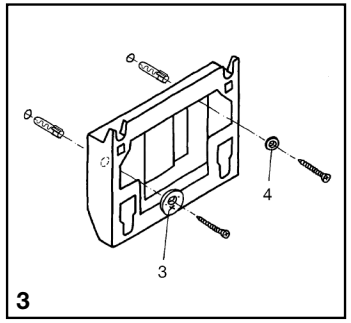

3

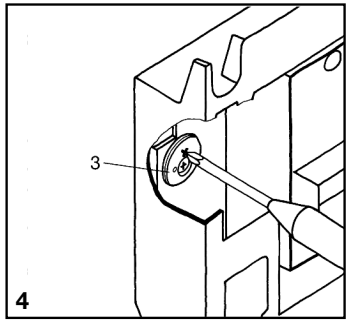

4

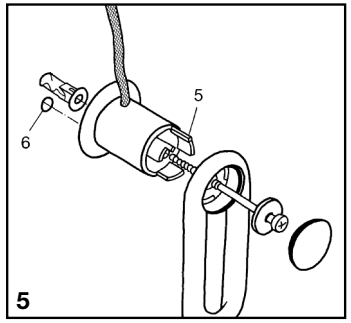

5

(D) Kippspiegelaufbau
Kippspiegel (1), Drehgriff (2).

Dübellöcher anzeichnen und bohren. Montagehöhe von Oberkante Fertigfußboden bis Unterkante Kippspiegel 1300 mm.

Exzenterscheibe (3), Kunststoffscheibe (4). Unterkonstruktion handfest anschrauben.

Unterkonstruktion über Exzenterscheibe (3) mit Schraubendreher ausrichten. Schrauben festdrehen.

Drehgriff aufschieben (beide Stege (5) weisen nach oben). Verdrehsicherungszapfen in Dübelloch (6) einstecken. Drehgriff mit Sockel handfest verschrauben. Kappe aufdrücken.

(GB) Installation
Adjustable mirror (1), knop (2).

Mark and drill holes for plugs. Installation hight between upper floor level and bottom edge mirror 1300 mm.

Tighten mounting base by hand. Eccentric disc (3), plastic washer (4).

Straighten up mounting base with screwdriver and eccentric disc (3). Tighten screws.

Assemble as drawing, ensure spigot is in hole (6), projections pieces (5) are at the top. Tighten screw to wall, do not overtighten which will restrict lever rotation. Snap on cap.

(F) Construction du miroir basculant
Miroir basculant (1), poignée tournante (2).

Marquer l'emplacement des trous à chevilles puis les percer.

Visser la rondelle excentrique (3), la rondelle en plastique (4), ajuster le plan inférieur puis visser sans serrer.

Par le biais de la rondelle excentrique (3), ajuster la position du plan inférieur au moyen du tournevis. Visser les vis à fond.

Enfiler la poignée (les deux nervures (5) regardent vers le haut). Enfoncer les tenons de sécurité dans le trou percé. Visser la poignée sur son socle. Enfoncer le capuchon.

(NL) Bestaand uit
Kantelspiegel (1), bedieningshandeltje (2)

Pluggaten aftekenen en boren.

Centreerschijf (3), kunststofschijf (4). Onderconstructie richten, handvast aandraaien.

Onderconstructie d. m .v. centreerschijf (3) met schroevedraaier stellen. Schroeven aandraaien.

Greep erop schuiven (beide verbindingslipjes (5) wijzen naar boven). Autindraaistift in boorgat (6) steken. Greep met sokkel aan elkaar schroeven. Afdekkap erop duwen.

(I) Struttura dello specchio
Specchio inclinabile (1), manopola di rotazione (2).

Segnare la posizione dei fori e quindi forare la parete.

Disco eccentrico (3), rondella in plastica (4). Avvitare il telaio alla parete, senza stringere completamente le viti.

Regolare la posizione del telaio, agendo con un cacciavite sul disco eccentrico (3). Quindi fissare le viti fino in fondo.

Infilare la base della manopola in modo che entrambe le alette siano rivolte verso l'alto (5). Infilare il perno di sicurezza antirotazione nel foro (6). Avvitare la manopola alla basetta. Infine applicare il coper-chietto.

(E) Configuración del espejo abatible
Espejo abatible (1), asidero giratorio (2).

Marque y taladre los agujeros para los tacos. Altura de montaje desde el canto superior del suelo terminado hasta el canto inferior del espejo abatible: 1300 mm.

Disco excéntrico (3), disco de plástico (4). Apriete a mano la construcción base.

Nivele la construcción base con un atornillador a través del disco excéntrico (3). Apriete fuertemente los tornillos.

Empuje el asidero giratorio (ambos nervios (5) indican hacia arriba). Introduzca la espiga de protección contra la torsión en el agujero del taco (6). Atornille el asidero giratorio con el zócalo con fuerza manual. Presione las caperuzas.

(PL) Konstrukcja lustra uchylnego
Lustro uchylne (1), uchwyt obrotowy (2).

Zaznaczyć pozycje otworów pod kołki i wywiercić otwory. Wysokość montażowa liczona od górnej krawędzi podłogi gotowej do dolnej krawędzi lustra uchylnego ok. 1300 mm.

Podkładka mimośrodowa (3), podkładka z tworzywa sztucznego (4). Przykręcić wstępnie podstawkę.

Ustawić podstawę w odpowiedniej pozycji, obracając podkładkę mimośrodową (3) śrubokrętem. Dokręcić wkręty.

Nasunąć uchwyt (oba wypusty (5) wskazują do góry). Wsunąć wypust zabezpieczający przed przekręceniem do otworu pod kołek (6). Wstępnie skręcić uchwyt z podstawką. Wcisnąć nasadkę.

 © Copyright 09/11

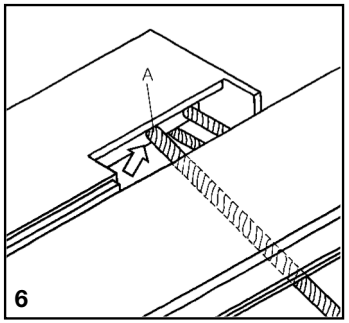

Kippmechanik senkrecht stellen. Seil durch Ziehen am Seilende spannen. Kippmechanik in 30° Endstellung ziehen. Knotenpunkt (A) mit Finger fixieren.

With adjustable mechanism in its vertical position, pull end of rope to tension it. Pull adjustable mechanism to final position at 30°. Put your finger on the point where the knot is to be tied.

Plan infe´rieur a` la verticale, tendre le cordon en tirant sur son extre´mite´.Tirer sur le me´canisme de basculement pour l'amener en position finale (30°). Avec un doigt, repe´rer l'emplacement du noeud.

Bij loodrecht staande onderconstructie het koord spannen door trekken aan het koorteinde. Kantelmechanisme in 30° eindstand trekken. Plaats van knoop (A) met vinger fixeren.

Mantenendo il telaio in posizione verticale, tendere la corda tirandola per l'estremita. Tirare il meccanismo di ribaltamento nella posizione limite a 30°.Segnare con le dita il corrispondente punto dove la corda va annodata.

Disponer perpendicularmente el mecanismo volcador. Tensar la cuerda tirando al final de la cuerda. Arrastrar el mecanismo volcador hasta 30° posición final. Fijar el punto de unión (A) con el dedo.

Ustawić mechanizm uchylny w pozycji pionowej. Napiąć linkę, naciągając jej koniec. Przesunąć mechanizm uchylny w położenie końcowe 30°. Przytrzymać punkt węzła (A) palcem.

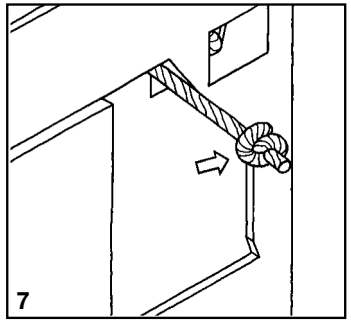

Unterkonstruktion in Senkrechtstellung drücken. Seil durch Ziehen am Seilende spannen. Knoten an fixierter Stelle setzen. Seil ca. 10 mm hinter dem Knoten trennen. Griff drehen bis Knoten anliegt.

Put mounting base upright. Pull end of rope to tension it again. Knot rope. Cut off end of robe with a distance of approx. 10 mm. Turn knop to pull knot as far as it will go.

Pousser le plan inférieur pour l'amener en position verticale. Tendre le cordon en tirant sur son extrémité. Faire le noeud à l'endroit préalablement repéré. Couper le cordon environ 10 mm après le noeud. Faire pivoter la poignée jusqu'à ce que le verrouillage encoche.

Onderconstructie in loodrecht staande stelling duwen. Koord spannen door trekken aan koordeinde. Op gefixeerde plaats een knoop leggen. Koord ca. 10 mm achter de knoop afknippen. Greep draaien tot knoop aanligt.

Spingere il telaio in posizione verticale. Tendere la corda tirandola per l'estremità. Annodare la corda nel punto fissato e tagliarla a ca. 10 mm al di là del nodo. Girare quindi la manopola, finchè il nodo non va a finire contro il fermo.

Presione la construcción base a la posición vertical. Tense el cable tirando del cabo. Ponga el nudo en el lugar fijado. Corte el cable aprox. a 10 mm detrás del nudo. Gire el asidero hasta que el nudo esté a su lado.

Wcisnąć podstawę w położenie pionowe. Napiąć linkę, naciągając jej koniec. Zawiązać węzeł w przytrzymanym palcem punkcie (A). Odciąć linkę ok. 10 mm za węzłem. Obrócić uchwyt tak, żeby węzeł został dociągnięty.

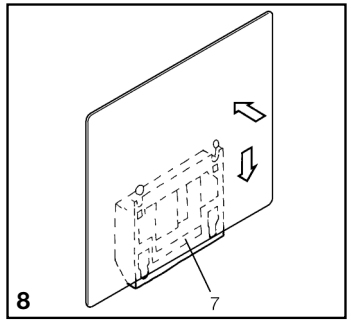

Spiegelaufhängung in Ausnehmung (7) einsetzen. Spiegel plan auf Unterkonstruktion drücken, in Aufnahme gleiten lassen bis Verriegelung einrastet. Spiegelposition kontrollieren.

Place mirror into recess (7). Press mirror against mounting base until it slides into its holder and lock clicks into position.

Poser le système d'accrochage du miroir dans l'évidement (7). Pousser le miroir uniformément contre le plan inférieur et le faire glisser dans le logement jusqu'à ce que le verrouillage encoche.

Spiegelophanging in daarvoor bestemde ruimte (7) plaatsen. Spiegel zelf op onderconstructie drukken, in onderconstructie laten glijden tot de vergrendeling vast klikt.

Inserire i supporti dello specchio nelle feritoie (7). Spingere lo specchio dritto contro il telaio facendolo scendere verso il basso, fino che non scatta il sistema di bloccaggio.

Ponga la suspensión del espejo en la escotadura (7). Presione el espejo de forma plana sobre la construcción base, dejarlo deslizarse en el alojamiento hasta que el cierre encastre. Controle la posición del espejo.

Włożyć zawieszenie lustra do otworu (12). Wcisnąć lustro płasko na podstawę i wsunąć je tak, by zatrzasnął się element blokujący. Skontrolować pozycję lustra.

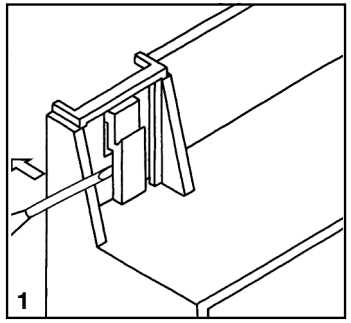

Demontage
Rückansicht: Verriegelung mit Schraubendreher lösen.

To remove
Rear view: Undo lock with screwdriver.

Démontage
Vue de dos: défaire le verrouillage au moyen d'un tournevis.

Demontage
Aan de achterkant: vergrendeling met schroevedraaier los maken.

Smontaggio
Vista posteriore: sganciare il bloccaggio con un cacciavite.

Desmontaje
Vista de la parte posterior. Suelte el enclavamiento con un atornillador.

Demontaż
Widok z tyłu: Zwolnić element blokujący śrubokrętem.

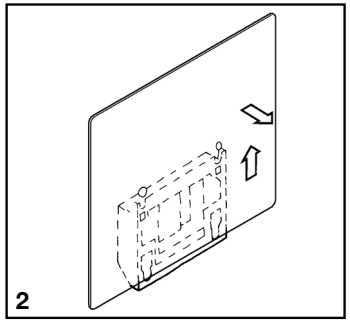

Spiegel etwas anheben, nach vorne abnehmen. Unterkonstruktion lösen.

Lift mirror slightly and tilt it forwards to remove it. Detach mounting base.

Soulever un peu le miroir, le retirer par devant. Défaire le plan inférieur.

Spiegel iets optillen, naar voren eruit nemen. Onderconstructie verwijderen.

Sollevare un po'lo specchio e tirarlo quindi verso di sè. Smontare il telaio.

Levante un poco el espejo y retírelo hacia adelante. Suelte la construcción base.

Lekko unieść lustro, wyjąć je do przodu. Odkręcić podstawę.

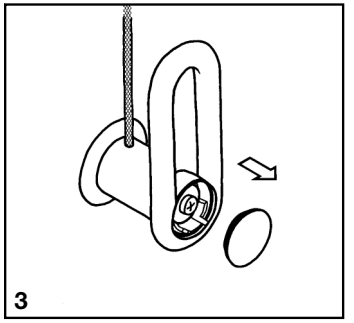

Kappe mit Stemmeisen oder dergl. abhebeln.

Remove cap with chisel or similar tool.

Déboîter le capuchon à l'aide d'un ciseau à bois ou assimilé.

Afdekkap met steekbeitel o.i.d. los wrikken.

Togliere il coperchietto con un cacciavite.

Levantar la caperuza con un escoplo o herramienta similar haciendo palanca.

Wyważyć nasadkę dłutem lub podobnym narzędziem.