Kippspiegel 801
Tilted mirrors 801

HEWI

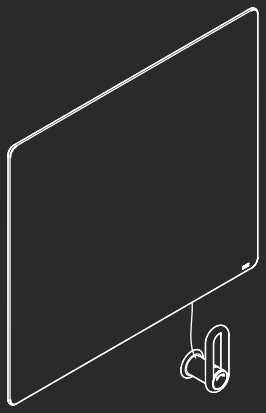

Ⓓ **Montage- und Gebrauchsanleitung**
ⒼⒷ **Installation and operating instructions**
Ⓕ **Notice de montage et mode d'emploi**
ⓃⓁ **Installatie- en gebruikshandleiding**
Ⓘ **Istruzioni di montaggio e per l'uso**
Ⓔ **Instrucciones de instalación y funcionamiento**
ⓅⓁ **Instrukcja montażu i obsługi**

(D)	HEWI-Support	0049 5691 82-300 (D) 00 800 4394 4394 (A, CH Freecall Festnetz)
(GB)	HEWI support	0044 1634 258200 (UK) 0049 5691 82-0 (international)
(F)	Support HEWI	0033 472 83 09 09 (F) 00 800 4394 4394 (BE, LU, CH appel gratuit, poste fixe)
(NL)	HEWI support	00 800 4394 4394 (BE, LU, NL gratis, vaste lijn)
(I)	HEWI supportotel	0049 5691 82-0
(E)	HEWI soporte	0049 5691 82-0
(PL)	HEWI wsparcie	0048 022 330 0052

(D) Anwenderinformation 4
Reinigung und Pflege 8
Entsorgung 10
Produktinformation 12
Technische Daten 13
Montage 14
Schalter 20
Steuerung über App 23
Seil rechts/links 27
Seilumlenkung 28
Demontage 29

(GB) User information 4
Care and cleaning 8
Disposal 10
Product information 12
Technical data 13
Mounting 14
Switch 20
Control via app 23
Cord left/right 27
Cord re-routing 28
Demounting 29

(F) Information pour les utilisateurs 5
Nettoyage et entretien 9
Élimination 10
Information sur le produit 12
Caractéristiques techniques 13
Montage 14
Interrupteur 20
Commande via l'application 23
Câble à droite/gauche 27
Dérivation du câble 28
Démontage 29

(NL) Gebruikersinformatie 5
Reiniging en onderhoud 9
Avfalverwerking 10
Productinformatie 12
Technische gegevens 13
Montage 14
Schakelaar 20
Besturing via app 23
Kabel rechts/links 27
Kabelgeleiding 28
Demontage 29

(I) Informazioni per l'utente 6
Manutenzione e pulizia 10
Smaltimento 10
Informazioni sul prodotto 12
Dati tecnici 13
Montaggio 14
Interruttore 20
Controllo mediante app 23
Cavo a destra/sinistra 27
Deviazione cavo 28
Smontaggio 29

(E) Información para el usario 6
Cuidado y limpieza 10
Éliminación 10
Información sobre el producto 12
Datos tecnicos 13
Montaje 14
Interruptor 20
Control mediante aplicación móvil 23
Cable a la derecha/izquierda 27
Desviación del cable 28
Desmontaje 29

(PL) Informacje uzytkownika 7
Czyszczenie i pielęgnacja 11
Utylizacja 10
Informacja o produkcie 12
Informacje techniczne 13
Montaż 14
Wyłącznik 20
Sterowanie za pomocą aplikacji 23
Linka z prawej/lewej strony 27
Prowadnik do linki lustra uchylnego 28
Demontaż 29

(D)

Zweckbestimmung

HEWI Kippspiegel bieten mit der Kippfunktion die Möglichkeit, durch einen individuell anpassbaren Winkel sowohl von stehenden als auch von sitzenden Personen genutzt zu werden.
Die Lichtquelle des Spiegels ist nicht als Raumbeleuchtung geeignet, sondern nur als Zusatzbeleuchtung vorgesehen.

Haftungsausschluss

Die Firma HEWI übernimmt keine Haftung für Personen- oder Sachschäden, die durch unsachgemäße Montage, Anwendung oder Reinigung, insbesondere unter Missachtung der in dieser Anleitung aufgeführten Warn- und Sicherheitshinweise entstehen oder entstanden sind.

Sicherheitshinweise

Allgemein

Diese Anleitung richtet sich an qualifiziertes Fachpersonal und den Anwender des montierten Produkts.
Nach der Montage ist die Anleitung dem Anwender zur Verfügung zu stellen.

- Montage- und Gebrauchsanleitung beachten.
- Bei Fragen, Problemen, Unklarheiten oder auftretenden Schäden: HEWI-Support kontaktieren.
- Sicherstellen, dass Produkt ausschließlich durch qualifiziertes Fachpersonal montiert, gewartet und repariert wird.
- Bei Annahme Produkt auf Schäden prüfen. Mängel sofort melden.
  Das Produkt ist trocken und druckfrei zu lagern.
- Produkt ausschließlich montieren/verwenden:
  - gemäß Zweckbestimmung
  - im Originalzustand ohne Modifikationen
  - in einwandfreiem Zustand
- Ausschließlich HEWI-Ersatzteile verwenden.
- Ausschließlich HEWI-Befestigungsmaterial verwenden.
- Ausschließlich in geschlossenen Räumen verwenden.

Kippspiegel LED basic und LED plus

Montage nur von autorisierten Elektrofachleuten unter Beachtung der geltenden Vorschriften, v. a. auch der Vorschrift VDE 0100, Teil 701 bzw. der jeweiligen nationalen Vorschriften.
Bei Nichtbeachtung erlischt unsere Garantie- und Haftungsverpflichtung.

(GB)

Intended purpose

The tilt function of the HEWI tilted mirrors allows the mirror to be set at an adjustable angle so it can be used by persons standing or sitting.
The light source of the mirror is not suitable as room lighting, but only as additional lighting.

Exclusion of liability

HEWI accepts no liability whatsoever for damage to persons or property that occurs or has occurred as a result of improper mounting or maintenance, particularly if the safety instructions and other points to note listed are not or have not been observed in full. HEWI accepts no liability whatsoever for damage occurring from incorrect cleaning.

Safety instructions

General

These instructions are intended for qualified skilled personnel and the user of the installed product. Following installation, the instructions must be made available to the user.

- Follow with the installation instructions and instructions for use.
- In case of questions, problems, uncertainties or if damage occurs, contact the HEWI support service.
- Ensure that the product is installed, maintained and repaired by qualified, skilled personnel only.
- Check the product for damage on acceptance. Report defects immediately.
- Install/use the product only:
  - in accordance with its intended purpose
  - in its original condition without modifcations
  - in perfect condition
- Use original spare parts only.
- Use only HEWI fixing materials.
- Only use in closed rooms.

Adjustable mirrors LED basic and LED plus

Mounting only by authorised qualified electricians and in compliance with the applicable regulations, especially regulation VDE 0100, Part 701 or the respective national regulations.
Failure to comply voids warranty and liability obligation.

(F)

Usage prévu

Les miroirs inclinables HEWI permettent d'adapter individuellement l'angle d'inclinaison et peuvent donc être utilisés par des personnes debout ou assises. La source lumineuse du miroir ne convient pas comme éclairage général, mais est conçue pour l'éclairage d'appoint.

Exclusion de garantie

La societé HEWI ne saurait être tenue responsable des dommages matériels ou blessures occasionnés par un montage ou une utilisation incorrect(e), tout particulièrement du fait du non-respect des avertissements et consignes de montage indiqués. Toute garantie pour des dommages dus à un nettoyage incorrect est exclue.

Consignes de securité

Généralités

Ces consignes s'adressent aux techniciens qualifiés et à l'utilisateur du produit.

Après le montage, le mode d'emploi doit être mis à la disposition de l'utilisateur.

- Respecter les consignes de montage et d'utilisation.
- En cas de questions, de problèmes, de doutes ou de dommages : contacter le service d'assistance HEWI.
- Veiller à ce que le produit soit exclusivement installé, entretenu et réparé par des techniciens qualifiés.
- Lors de la réception, vérifier si le produit ne présente pas de dommages. Signaler immédiatement d'éventuels dommages.
- Uniquement installer/utiliser le produit :
  - conformément à l'usage prévu
  - dans son état d'origine et sans modification
  - en parfait état de fonctionnement
- Utiliser exclusivement des pièces de rechange d'origine.
- Uniquement utiliser du matériel de fixation HEWI.
- Utiliser exclusivement dans des locaux fermés.

Miroirs inclinables LED basic et LED plus

Montage seulement par des electriciens autorisés en respectant les réglements applicables, notamment aussi la reglementation VDE 0100, partie 701 ou des reglementations nationales respectives.
Le non-respect nous exonère de toute obligation de garantie et responsabilité.

(NL)

Beoogd doel

HEWI kantelspiegels bieden met de kantelfunctie de mogelijkheid, door een individueel aanpasbare hoek zowel door staande als zittende personen gebruikt te worden.
De lichtbron van de spiegel is niet geschikt als ruimteverlichting, maar alleen als extra verlichting.

Uitsluiting van aansprakelijkheid

De firma HEWI is niet aansprakelijk voor persoonlijk letsel of materiele schade, die ontstaat of ontstaan is als gevolg van onjuiste montage of onjuist gebruik, met name door veronachtzaming van de vermelde waarschuwings- en montage-instructies. Een garantie voor schade die ontstaat door verkeerde behandeling is uitgesloten.

Veiligheidsinformatie

Algemeen

Deze handleiding is bedoeld voor gekwalificeerd personeel en de gebruiker van het gemonteerde product.
Na de montage moet de handleiding beschikbaar worden gemaakt voor de gebruiker.

- Montage- en gebruikshandleiding in acht nemen.
- Bij vragen, problemen, onduidelijkheden of optredende beschadigingen contact opnemen met HEWI support.
- Zorg ervoor dat het product uitsluitend door gekwalificeerd vakpersoneel gemonteerd, onderhouden en gerepareerd wordt.
- Bij ontvangst het product op schade controleren. Gebreken onmiddellijk melden.
- Product uitsluitend monteren/verwenden:
  - conform beoogd doel
  - in originele toestand zonder modificaties
  - in perfecte toestand
- Uitsluitend originele reserveonderdelen gebruiken.
- Uitsluitend HEWI bevestigingsmateriaal gebruiken.
- Uitsluitend in gesloten ruimtes gebruiken.

Kantelspiegel LED basic en LED plus

Montage alleen door bevoegde elektriciens in overeenstemming met de geldende voorschriften, bovenal ook de voorschrift VDE 0100, deel 701 of de desbetreffende nationale voorschriften.
Bij nietnaleving geldt onze garantieverplichting en aansprakelijkheid niet meer.

(I)

Destinazione d'uso

Grazie all'angolo individualmente adattabile gli specchi orientabili HEWI possono essere utilizzati sia in piedi, che da seduti.
La lampada dello specchio non è adatta per l'illuminazione generale, ma solo come luce integrativa.

Esclusione di responsabilità

La ditta HEWI declina qualsiasi responsabilità per danni a persone o cose dovuti a un montaggio e/o a un uso non corretto, in particolare alla mancata osservanza delle avvertenze e norme di montaggio indicate. I danni dovuti a una pulizia inadeguata sono esclusi dalla garanzia.

Indicazioni di sicurezza

Informazioni generali

Le presenti istruzioni sono rivolte al personale qualificato e all'utilizzatore del prodotto montato. Dopo il montaggio, le istruzioni devono essere consegnate all'utilizzatore.

- Attenersi alle istruzioni di montaggio e per l'uso.
- In caso di domande, problemi, dubbi o difetti del prodotto, rivolgersi al servizio assistenza HEWI.
- Assicurarsi che le operazioni di montaggio, manutenzione e riparazione siano riservate al personale qualificato.
- Al momento dell'accettazione, controllare l'integrità del prodotto. Segnalare subito eventuali difetti.
- Montare/utilizzare il prodotto solo alle seguenti condizioni:
  - nel rispetto della destinazione d'uso
  - nelle condizioni originali senza modifiche
  - in condizioni di perfetta integrità
- Utilizzare esclusivamente materiale di fissaggio HEWI.
- Utilizzare esclusivamente ricambi originali.
- Utilizzare solo in ambienti chiusi.

Specchio orientabile LED basic e LED plus

Il montaggio deve essere effettuato esclusivamente da elettricisti autorizzati nel rispetto delle normative vigenti, in particolare anche della norma VDE 0100, Parte 701 ovvero alle leggi vigenti a livello nazionale. Il mancato rispetto di quanto sopra fa decadere il nostro obbligo di garanzia e responsabilità.

(E)

Uso previsto

Gracias a la función de inclinación con ángulo ajustable individualmente, los espejos abatibles HEWI se pueden utilizar tanto de pie como mientras se está sentado.
La fuente de luz del espejo no es adecuada como iluminación general de habitaciones, sino únicamente como iluminación adicional.

Exención de responsabilidad

La empresa HEWI no acepta responsabilidad alguna por lesiones personales ni daños materiales que se produzcan debido a un montaje o uso inadecuado, y en especial, a la no observancia de las indicaciones de advertencia y de montaje mencionadas. Se excluye cualquier garantia por daños derivados de una limpieza inadecuada.

Instrucciones de seguridad

Generalidades

Este manual está dirigido a personal cualificado y al usuario del producto montado. Tras el montaje, el manual debe ponerse a disposición del usuario.

- Observe las instrucciones de montaje y de uso.
- Si tiene preguntas o dudas o si se producen problemas o daños, póngase en contacto con el servicio de asistencia técnica de HEWI.
- Asegúrese de que los trabajos de montaje, mantenimiento y reparación del producto sean realizados únicamente por personal cualificado.
- Se debe comprobar que el producto no presente daños en el momento de su recepción. Informe inmediatamente de los defectos que pueda encontrar.
- El producto solo debe montarse/utilizarse:
  - de acuerdo con su uso previsto
  - sin modificar su estado original
  - en perfecto estado
- Utilice exclusivamente el material de fijación de HEWI.
- Utilice únicamente piezas de repuesto originales.
- Utilice el producto únicamente en interiores.

Espejo abatible LED basic y LED plus

El montaje solo debe encomendarse a electricistas profesionales autorizados y debe llevarse a cabo teniendo en cuenta las normas vigentes, sobre todo, la norma VDE 0100, parte 701 o las normas nacionales correspondientes.
En caso de incumplimiento quedará anulada nuestra obligación de garantia y responsabilidad.

PL

Przeznaczenie

Lustra uchylne HEWI posiadają możliwość indywidualnej regulacji kąta, dzięki czemu mogą być użytkowane zarówno na stojąco, jak i na siedząco. Źródło światła lustra nie nadaje się jako oświetlenie pomieszczenia. Jego rolą jest oświetlenie dodatkowe.

Wylaczenie odpowiedzialnosci

Firma HEWI nie ponosi odpowiedzialności za skody osobowe lub rzeczowe spowodowane nieprawidłowym montażem lub zastosowaniem, w szczególności powstałe w zwiazku z nieprzestrzeganiem wymienionych powyżej wskazówek ostrzegawczych oraz wskazówek dotyczacych montażu. Wykluczona jest także odpowiedzialność za skody powstałe wskutek nieprawidłowego czyszczenia.

Informacje bezpieczeństwa

Informacje ogólne

Niniejsza instrukcja jest skierowana do fachowego personelu oraz użytkowników montowanego produktu.

Po montażu należy udostępnić instrukcję użytkownikowi.

- Przestrzegać instrukcji montażu i stosowania.
- W razie pytań, problemów, niejasności albo wynikłych szkód kontaktować się z supportem HEWI.
- Upewnić się, czy produkt montuje, konserwuje i naprawia wyłącznie wykwalifikowany personel fachowy.
- Przy przyjęciu należy sprawdzić produkt pod kątem uszkodzeń.
- Natychmiast zgłosić braki.
- Produkt montować/stosować tylko:
  - zgodnie z przeznaczeniem
  - w oryginalnym stanie bez modyfikacji
  - w stanie bezusterkowym
- Stosować wyłącznie materiał do mocowania HEWI.
- Stosować wyłącznie właściwe poręcze HEWI.
- Używać wyłącznie do zamkniętych pomieszczeń.

Lustro uchylne LED basic i LED plus

Montaż wyłącznie przez upoważnionych elektrykow pod warunkiem przestrzegania obowiązujących przepisów, przede wszystkim także przepisu VDE 0100, część 701, lub właściwych przepisów krajowych. W przypadku nieprzestrzegania wygasa nasze zobowiązanie z tytułu gwarancji i odpowiedzialności cywilnej.

(D)

Reinigung

⚠ VORSICHT! Verletzungsgefahr

Unsachgemäße Reinigung kann Schäden an der Oberfläche verursachen und zu Verletzungen führen.

- Produkt nach Bedarf reinigen.
- Keine Reinigungsmittel verwenden.
- Spiegel mit weichem, trockenen Tuch reinigen; hartnäckige Flecken mit feuchtem Ledertuch.
- Spiegelkanten immer trockenreiben.

(GB)

Cleaning

⚠ CAUTION! Risk of injury

Improper cleaning can cause damage to the surface and lead to injuries.

- Clean the product as and when required.
- Do not use any cleaning products or detergents.
- Clean mirror with soft, dry cloth; use damp leather to remove stubborn stains.
- Always dry mirror edges.

(F)

Nettoyage

⚠ ATTENTION! Risque de blessure

Un nettoyage inapproprié peut occasionner des dommages sur la surface et entraîner des blessures.

- Nettoyer le produit lorsque c'est nécessaire.
- N‘employer aucun détergent.
- Pour le nettoyage du miroir, utiliser un chiffon doux et sec ; pour les taches rebelles, une peau de chamois humide.
- Toujours sécher les bords du miroir en frottant à l'aide d'un chiffon.

(NL)

Reiniging

⚠ VOORZICHTIG! Verwondingsgevaar

Onjuiste reiniging kan schade aan het oppervlak veroorzaken en tot verwondingen leiden.

- Product indien nodig reinigen.
- Geen poetsmiddel gebruiken.
- Spegel reinigen met een zacht, droog doek; hardnekkige vlekken afwassen met een vochtig zeemvel.
- De spiegelkanten steets good afdrogen.

(I)

Pulizia

⚠ ATTENZIONE! **Pericolo di lesioni**

Una pulizia inadeguata può danneggiare la superficie e causare lesioni.

- Pulire il prodotto all'occorrenza.
- Non usare alcun tipo di detergente.
- Per la normale pulizia, utilizzare un panno morbido asciutto. Nel caso di macchie difficili, usare un panno similpelle umido.
- Asciugare sempre gli angoli dello specchio.

(E)

Limpieza

⚠ ATENCIÓN! **Riesgo de lesiones**

Una limpieza inadecuada puede causar daños en la superficie y provocar lesiones.

- Limpie el producto según sea necesario.
- No use agentes de limpieza.
- Limpie el espejo con un paño suave y seco; elimine las manchas difíciles con una gamuza húmeda.
- Seque bien siempre los bordes del espejo.

(PL)

Czyszczenie

⚠ PRZESTROGA! **Zagrożenie zranieniem**

Nieprzepisowe czyszczenie może powodować szkody na powierzchni oraz prowadzić do zranienia.

- Produkt czyścić wg potrzeb.
- Nie używać środków czyszczących.
- Lustro czyścić miękką, suchą ściereczką; trudne plamy wytrzeć wilgotną ściereczką skórzaną.
- Zawsze wycierać do sucha krawędzie lustra.

(D)

Entsorgung



Die Entsorgung von Produkt und Verpackung unterliegt den einschlägigen nationalen Vorschriften.
Produkt nicht im Hausmüll entsorgen.
Nach Ende der Lebensdauer ist das Produkt (inkl. LED-Leuchten) fachgerecht zu entsorgen.
LED-Leuchten beim kommunalen Entsorgebetrieb (z. B. Wertstoffhof) abgeben.
Verpackung sortenrein entsorgen.
Weitere Informationen zur Entsorgung erhalten Sie bei Ihrer kommunalen Stelle.

LED nicht austauschbar

Die Lichtquelle der Kippspiegel ist nicht austauschbar.
Wenn die LED-Leuchten ihr Lebensdauerende erreicht haben, ist die gesamte Spiegeleinheit zu ersetzen.

(F)

Élimination



Le produit et l'emballage doivent être éliminés conformément aux prescriptions nationales applicables.
Ne pas jeter le produit dans les ordures ménagères.
Au terme de sa durée de vie, le produit (y compris les ampoules LED) doit être éliminé de manière conforme.
Déposer les ampoules LED auprès de la société communale de collecte des déchets (par exemple déchetterie).
Jeter l'emballage en triant les matériaux.
Vous obtiendrez de plus amples informations auprès de votre administration communale.

LED non interchangeables

La source lumineuse des miroirs inclinables n'est pas interchangeable.
Lorsque les LED ont atteint la fin de leur durée de vie, tout le miroir doit être remplacé.

(GB)

Disposal



The disposal of the product and packaging is subject to the relevant national regulations.
Do not dispose of the product in the household waste.
After the end of the service life, the product (including LED lights) must be disposed of properly.
Hand LED lights to the municipal waste disposal company (e.g. recycling centre).
Sort packaging before disposal.
Further information on disposal can be obtained from your local authority.

LED not replaceable

The light source on tilting mirrors cannot be replaced.
When the LED lights have reached their end of life, replace the entire mirror unit.

(NL)

Afvalverwerking



De afvalkverwijdering van producten en verpakkingen is onderworpen aan de geldende nationale voorschriften.
Gooi het product niet bij het huisvuil.
Aan het einde van de levensduur moet het product (incl. LED-verlichting) op de juiste wijze worden afgevoerd.
LED-lampen bij het gemeentelijk afvoerbedrijf (bijv. recyclingdepot) afgeven.
Verpakking op soort weggooien.
Meer informatie over het afvoeren van afval is verkrijgbaar bij uw gemeente.

LED niet verwisselbaar

De lichtbron van de kantelspiegel is niet verwisselbaar.
Wanneer de LED-lampjes het einde van hun levensduur hebben bereikt, moet de gehele spiegelunit worden vervangen.

(I)

Smaltimento



Smaltire il prodotto e l'imballaggio nel rispetto delle norme di legge.

Non smaltire il prodotto tra i rifiuti domestici.
Al termina del ciclo di vita, smaltire il prodotto (incluse le lampadine LED) nel rispetto delle norme.
Consegnare le lampade LED a un centro di raccolta comunale (come un'Isola Ecologica).
Smaltire l'imballaggio secondo il materiale.
Per maggiori informazioni sullo smaltimento, rivolgersi al centro di raccolta comunale.

LED non sostituibile

La fonte di luce degli specchi orientabili non può essere sostituita.
Al termine del ciclo di vita delle lampadine LED, occorre sostituire l'intera unità specchio.

(PL)

Utylizacja



Utylizacja produktu i opakowania podlega właściwym przepisom krajowym.

Produktu nie usuwać z odpadami domowymi.
Po zakończeniu okresu eksploatacji produkt (wraz z oprawami LED) należy zutylizować zgodnie z przepisami.
Oprawy LED należy oddać do gminnego zakładu zajmującego się utylizacją (np. punkt skupu surowców wtórnych).
Opakowanie zutylizować z uwzględnieniem rodzajów materiałów.
Dodatkowe informacje na temat utylizacji można uzyskać w swoim urzędzie gminy.

Diody LED bez możliwości wymiany

Źródła światła luster uchylnych nie da się wymienić.
Po zakończeniu żywotności żarówek LED należy wymienić cały zespół lustra.

(E)

Eliminación



Se deben observar las disposiciones legales aplicables del país correspondiente para desechar el producto y su embalaje.

No deseche el producto con la basura doméstica.
Una vez finalizada la vida útil, el producto (incluidas las luces LED) debe desecharse correctamente.
Entregue las luces LED usadas al servicio municipal de eliminación de residuos (por ejemplo, centro de reciclaje).
Elimine el embalaje en el contenedor adecuado.
Póngase en contacto con el servicio municipal de eliminación de residuos para obtener más información.

LED no intercambiable

La fuente de luz de los espejos abatibles no es intercambiable.
Cuando las luces LED hayan llegado al final de su vida útil, se deberá reemplazar toda la unidad de espejo.

A

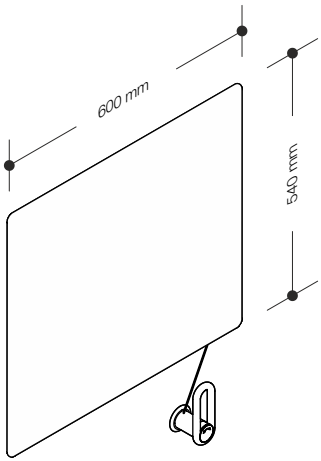

CE **801.01.100**
801.01B100

B

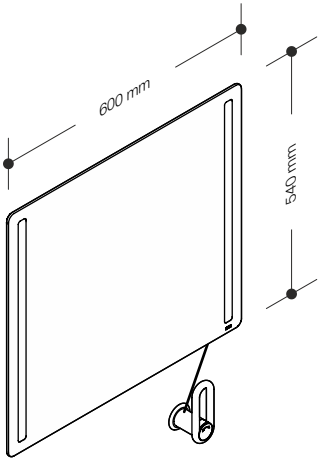

LED basic

CE **801.01.400**
801.01B400

C

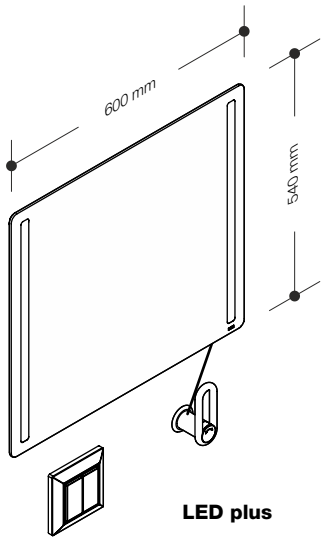

LED plus

CE **801.01.401**
801.01B401

	LED basic **801.01.400** **801.01B400**	**LED plus** **801.01.401** **801.01B401**
Netzspannung | Mains supply | Tension de secteur | Netspanning | Tensione di rete | Tensión de la red | Napięcie sieciowe	200 - 240 V~	
Netzfrequenz | Mains frequency | Fréquence de réseau | Netfrequentie | Frequenza di rete | Frecuencia de red | Częstotliwość sieciowa	50 / 60 Hz	
Sekundärseite | Secondary side | Côté secondaire | Secundaire zijde | Lato secondario | Circuito secundario | Strona wtórna	12 V DC - 2 x 4,8 W	
Schutzart | Protection type | Indice de protection | Beschermingsgraad | Tipo di protezione | Grado de protección | Stopień ochrony	IP44	
Schutzklasse | Protection class | Classe de protection | Beschermingsklasse | Classe di protezione | Clase de protección | Klasa ochrony	Schutzklasse II | Protection class II | Classe de protection II | Beschermingsklasse II | Classe di protezione II | Clase de protección II | Klasa ochrony II	
Einsatzort | Installation site | Site d'installation | Inzetplaats | Sito di impiego | Lugar de uso | Miejsce zastosowania	Innenbereich | enclosed rooms | intèrieur | binnen | spazio interno | interiores | wewnątrz	
Umgebungstemperatur | Ambient temperature | Température ambiante | Omgevingstemperatuur | Temperatura ambiente | Temperatura ambiente | Temperatura otoczenia	25 °C	
Lichttemperatur | Light temperature | Température de lumière | Lichttemperatuur | Temperatura della luce | Temperatura de la luz | Barwa światła	neutralweiß neutral white blanc neutre neutraalwit bianco neutro blanco neutro naturalna biel **~ 4000 K**	warmweiß bis kaltweiß, stufenlos einstellbar warm white to cold white, continuously adjustable blanc chaud à blanc froid, réglable en continu warmwit tot koudwit traploos instelbaar da bianco caldo a bianco freddo, regolabile in continuo blanco cálido a blanco frío en ajuste continuo możliwość bezstopniowej regulacji od ciepłej do zimnej bieli **~ 3000 - 6500 K**

Benötigte Werkzeuge
Tools required
Outillage requis
Benodigd gereedschap
Attrezzi richiesti
Herramientas requeridas
Narzedzi koniecznych

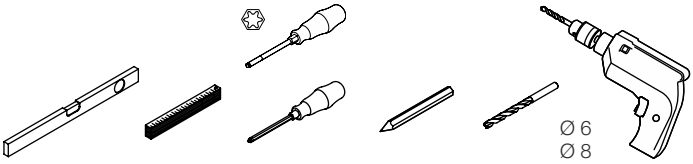

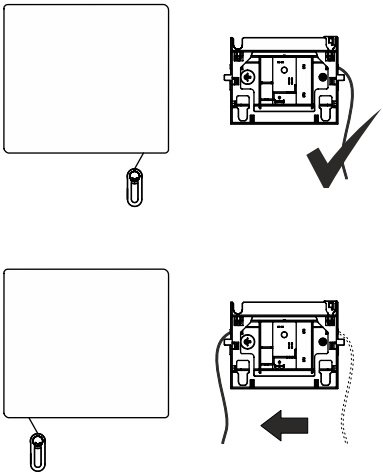

27 | HEWI

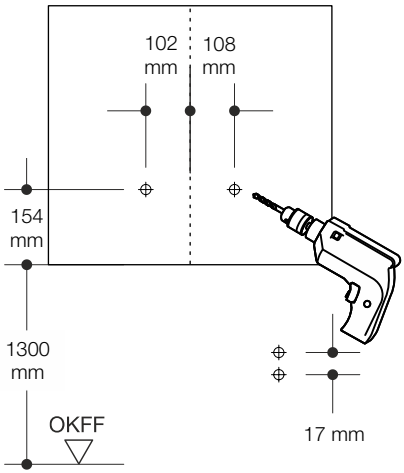

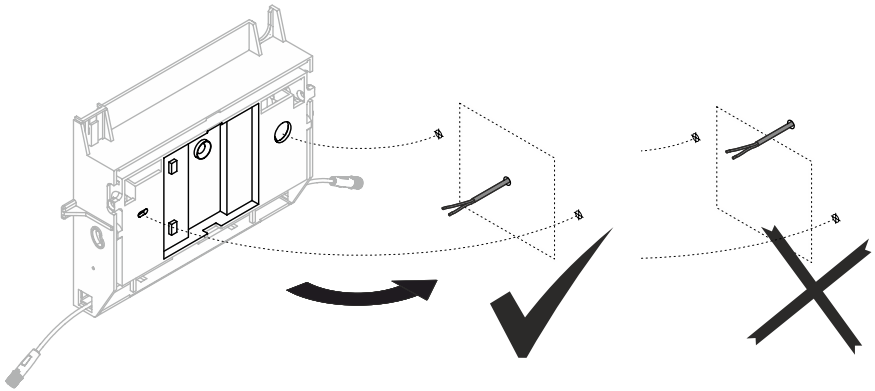

A

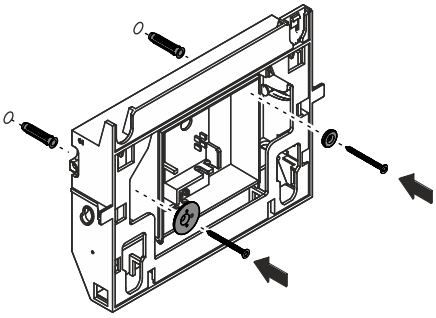

1

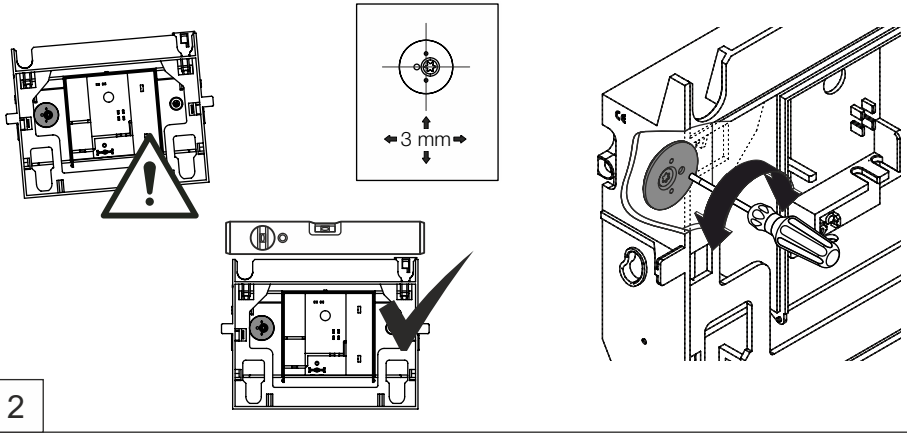

2

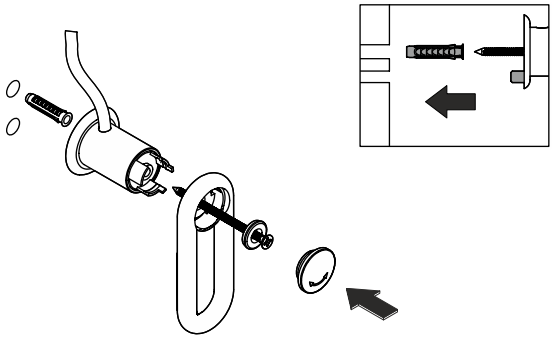

3

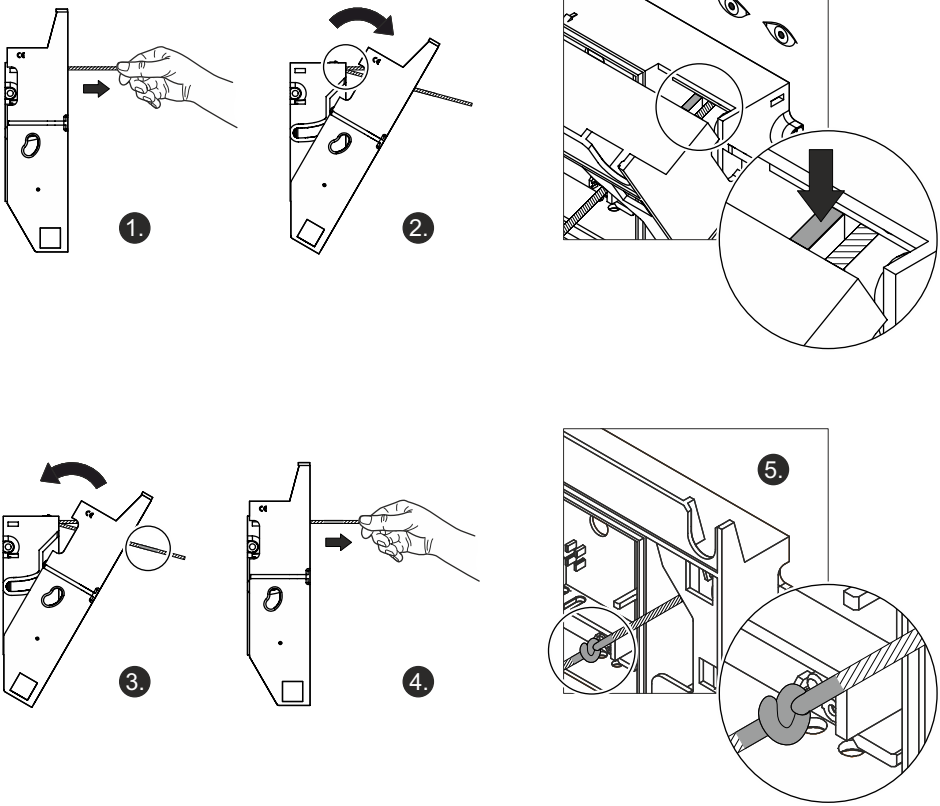

4

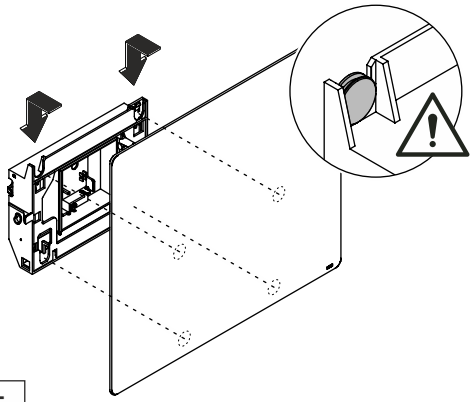

5

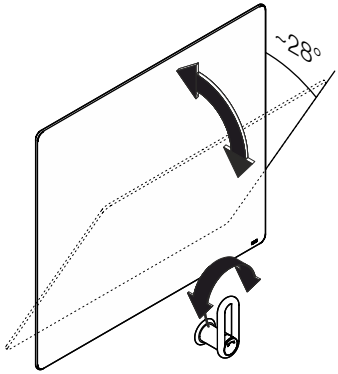

6

B

C

⚠ WARNUNG!

Verletzungsgefahr durch Stromschlag
Produkt nur von Elektro-Fachkräften anschließen lassen.
Vor der Installation spannungsfrei schalten.

⚠ AVERTISSEMENT!

Risque de blessure par choc électrique
Ce produit peut uniquement être raccordé par un électricien.
Mettre hors tension avant l'installation.

⚠ AVVERTENZA!

Rischio di lesioni da scossa elettrica
L'installazione deve essere eseguita da personale specializzato in elettrotecnica.
Prima dell'installazione togliere la tensione.

⚠ WARNING!

Risk of injury from electric shock
Only allow the product to be connected by an electrician.
Disconnect from the power supply before installing.

⚠ WAARSCHUWING!

Gevaar voor letsel door elektrische schok
Het product alleen door gekwalificeerde vakmannen laten aansluiten.
Vóór de installatie spanningsvrij schakelen.

⚠ ADVERTENCIA!

Peligro de lesiones por descarga electrica
El producto solo debe ser conectado por un electricista cualificado.
Desconecte la alimentación antes de la instalación.

⚠ OSTRZEŻENIE!

Ryzyko odniesienia obrażeń w wyniku porażenia prądem
Podłączanie produktu zlecać wyłącznie elektrykom.
Przed instalacją odłączyć od napięcia.

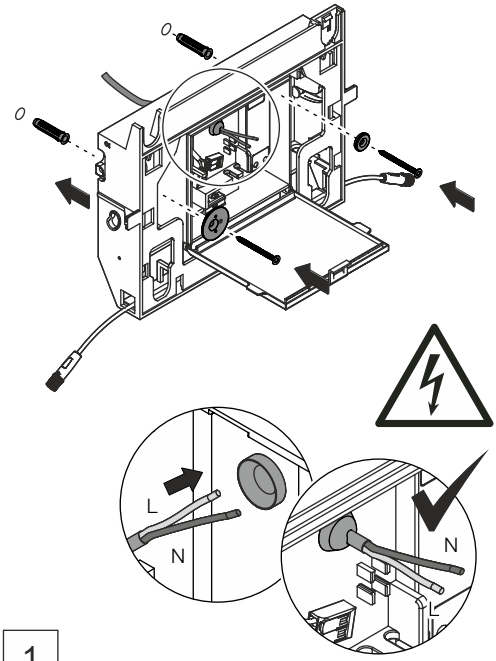

1

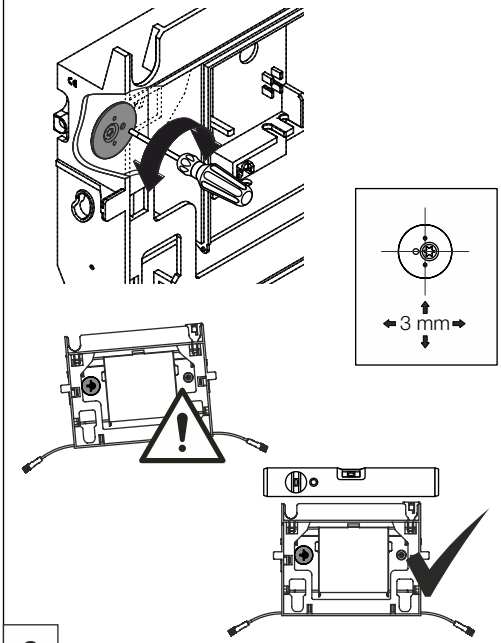

2

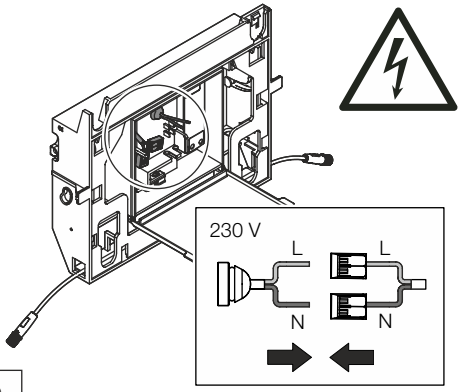

3

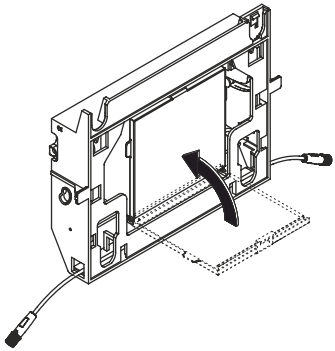

4

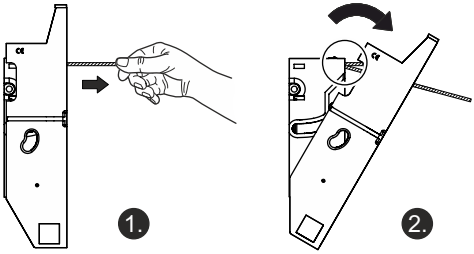

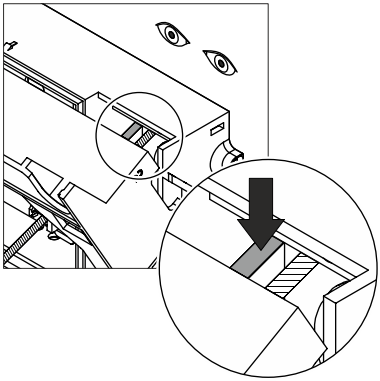

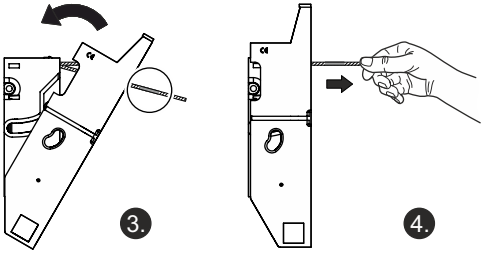

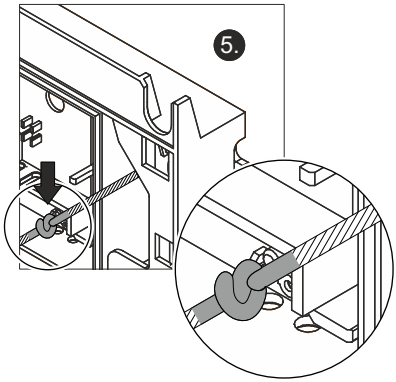

5

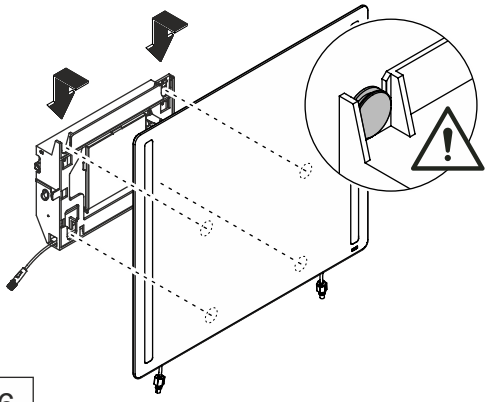

6

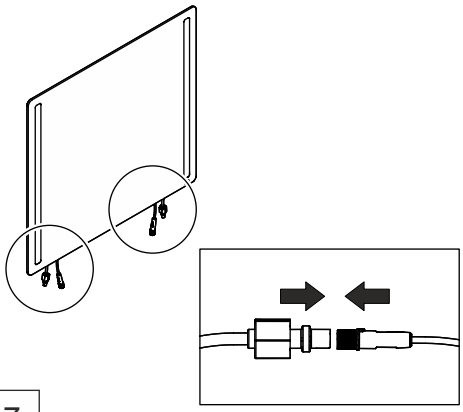

7

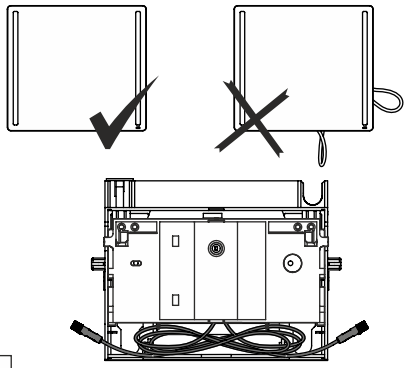

8

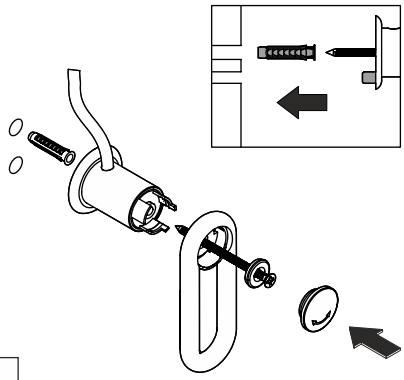

9

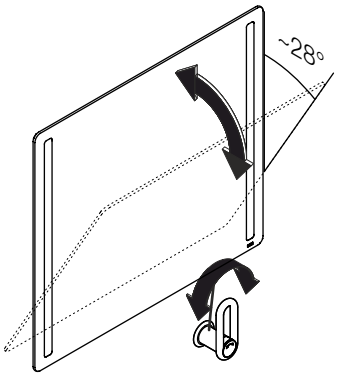

10

C

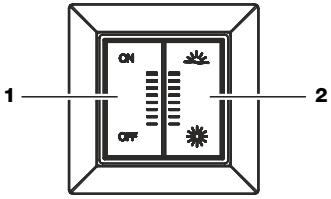

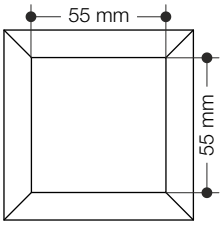

Montage (Optionen) | Installation (options) | Montage (options) | Montage (opties)
Montaggio (opzioni) | Montaje (opciones) | Montaż (opcje)

(D) Schalter außerhalb des Spritzwasserbereichs (IP44) montieren.

(GB) Mount the switch away from splash areas (IP44).

(F) Installer l'interrupteur en dehors de la zone exposée aux projections d'eau (IP44).

(NL) Monteer de schakelaar buiten het spatwatergebied (IP44).

(I) Montare l'interruttore lontano dagli spruzzi d'acqua (IP44).

(E) Monte el interruptor fuera de la zona de salpicaduras de agua (IP44).

(PL) Wyłącznik należy zamontować poza obszarem pryskającej wody (IP44).

a

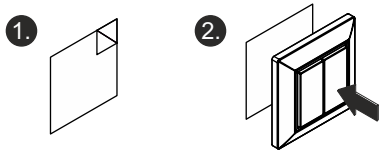

b

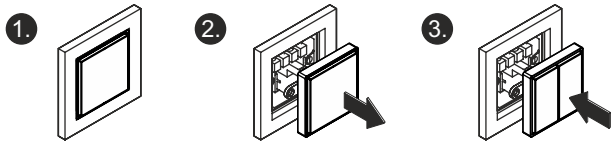

c

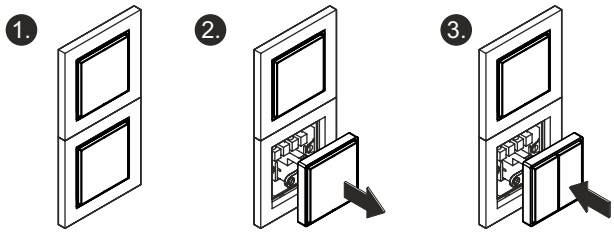

(D)

Licht

ON: Licht einschalten
OFF: Licht ausschalten

Licht ein-/ausschalten

- Schalter **1** kurz drücken.

Licht dimmen

- Schalter **1** gedrückt halten, bis gewünschte Helligkeit erreicht ist.

Lichtfarbe

☀ Tageslichtweiß 6500 K
Warmweiß 2700 K

Lichtfarbe einstellen

- Schalter **2** kurz drücken, um Tageslichtweiß bzw. Warmweiß einzustellen.

oder

- Schalter **2** gedrückt halten, bis gewünschte Lichtfarbe erreicht ist.

Die getroffenen Einstellungen werden automatisch gespeichert.

(F)

Lumière

ON : allumer la lumière
OFF : éteindre la lumière

Allumer/éteindre la lumière

- Appuyer brièvement sur l'interrupteur **1**.

Régler l'intensité lumineuse

- Maintenir l'interrupteur **1** enfoncé jusqu'à ce que l'intensité lumineuse souhaitée soit atteinte.

Couleur d'éclairage

☀ Lumière du jour 6500 K
Blanc chaud 2700 K

Régler la couleur de l'éclairage

- Appuyer brièvement sur l'interrupteur **2** pour régler l'éclairage sur lumière du jour ou blanc chaud.

ou

- Maintenir l'interrupteur **2** enfoncé jusqu'à ce que la couleur d'éclairage souhaitée soit atteinte.

Les réglages effectués sont automatiquement enregistrés.

(GB)

Light

ON: switching on
OFF: switching off

Switching the light on/off

- Press switch **1** briefly.

Dimming the light

- Keep switch **1** pressed until the required level of brightness has been reached .

Light colour

☀ Daylight white 6500 K
Warm white 2700 K

Setting the light colour

- Press switch **2** briefly to set daylight white or warm white.

or

- Keep switch **2** pressed until the required light colour has been reached.

The settings made are saved automatically.

Alternatively, operation by app is possible (see page

(NL)

Licht

ON: licht inschakelen
OFF: licht uitschakelen

Licht in-/uitschakelen

- Schakelaar **1** kort indrukken.

Licht dimmen

- Schakelaar **1** ingedrukt houden tot de gewenste helderheid bereikt is.

Lichtkleur

☀ daglichtwit 6500 K
warm wit 2700 K

Lichtkleur instellen

- Schakelaar **2** kort indrukken om daglicht resp. warm wit in te stellen.

of

- Schakelaar **2** ingedrukt houden tot de gewenste lichtkleur bereikt is.

De gemaakte instellingen worden automatisch opgeslagen.

(I)

Luce

ON: accensione luce
OFF: spegnimento luce

Accendere e spegnere la luce

- Schiacciare brevemente l'interruttore **1**.

Regolazione della luce

- Tenere premuto l'interruttore **1** fino a raggiungere la luminosità desiderata.

Colore di luce

Bianco luce diurna 6500 K
Bianco caldo 2700 K

Regolazione del colore di luce

- Schiacciare brevemente l'interruttore 2 per impostare il colore bianco luce diurna o bianco caldo.

oppure

- Tenere premuto l'interruttore **2** fino a raggiungere il colore di luce desiderato.

Le impostazioni regolate vengono salvate in automatico.

(E)

Luz

ON: encender la luz
OFF: apagar la luz

Encender/apagar la luz

- Pulse brevemente el interruptor **1**.

Atenuar la luz

- Mantenga pulsado el interruptor **1** hasta conseguir la intensidad deseada.

Color de la luz

Blanco de luz diurna 6500 K
Blanco cálido 2700 K

Ajustar el color de la luz

- Pulse brevemente el interruptor **2** para ajustar a blanco de luz diurna o a blanco cálido.

o

- Mantenga pulsado el interruptor **2** hasta conseguir el color de luz deseado.

Los ajustes realizados se guardan automáticamente.

Como alternativa, también se puede utilizar una

(PL)

Światło

ON: włączenie światła
OFF: wyłączenie światła

Włączanie wyłączanie światła

- Na chwilę wcisnąć przycisk **1**.

Przyciemnianie światła

- Przytrzymać wciśnięty przycisk **1**, aż osiągnie się żądaną jasność.

Barwa światła

Światło dzienne 6500 K
Ciepła biel 2700 K

Ustawianie barwy światła

- Krótko wcisnąć przycisk **2**, żeby ustawić światło dzienne wzgl. ciepłą biel.

lub

- Przytrzymać wciśnięty przycisk **2**, aż osiągnie się żądaną barwę światła.

Podjęte ustawienia zostaną automatycznie zapisane.

Alternatywnie możliwa jest obsługa przez aplikację

(D)

Ab Werk ist der Kippspiegel **LED plus** mit dem Schalter als eigenständiges Netzwerk gekoppelt.

Alternativ ist es möglich, den Kippspiegel über die **CASAMBI-App** zu steuern und/oder in ein CASAMBI-Netzwerk zu integrieren.

Steuerung der Beleuchtung über die CASAMBI-App

- Beleuchtung vom Schalter entkoppeln.
- Anweisungen der CASAMBI-App folgen, um folgende Schritte durchzuführen:
  - Neues Netzwerk einrichten oder Beleuchtung des Kippspiegels zu einem bestehenden Netzwerk hinzufügen.
  - Schalter über ein NFC-fähiges Endgerät dem Netzwerk hinzufügen.

Die CASAMBI-App bietet darüber hinaus noch weitere Funktionen, z. B. das Einstellen der Fade-Zeit.

Schalter neu programmieren

Der Schalter besitzt eine NFC-Schnittstelle und kann über die CASAMBI-App mit einem NFC-fähigen Endgerät neu programmiert werden

Gruppenschaltung

Mit der CASAMBI-App und einen NFC-fähigen Endgerät besteht auch die Möglichkeit, mehrere Kippspiegel über einen einzigen Schalter zu steuern.

(GB)

As standard, the tilted mirror **LED plus** is connected to the switch as an independent network..

Alternatively, it is possible to control the tilted mirror via the **CASAMBI App** and/or to integrate it into a CASAMBI network.

Controlling the lights via CASAMBI App

- Disconnect the light from the switch.
- Follow the instructions of the CASAMBI app to carry out the following steps:
  - Set up a new network or add the light of the tilted mirror to an existing network.
  - Add a switch to the network via an NFC-capable end device.

The CASAMBI App also provides more functions, e.g setting the fade time.

Re-program the switch

The switch has an NFC interface and can be programmed with an NFC-capable end device via the CASAMBI App.

Group switch

Using the CASAMBI App and an NFC-cable end device, it is also possible to control several tilted mirrors via a single switch.

(F)

Le miroir inclinable **LED plus** est couplé d'usine avec l'interrupteur comme un réseau indépendant.

Il est également possible de commander le miroir inclinable via l'**application CASAMBI** et/ou de l'intégrer dans un réseau CASAMBI.

Commande de l'éclairage via l'application CASAMBI

- Déconnecter l'éclairage de l'interrupteur.
- Suivez les consignes de l'application CASAMBI pour effectuer les étapes suivantes :
  - Créer un nouveau réseau ou ajouter l'éclairage du miroir inclinable à un réseau existant.
  - Ajouter l'interrupteur au réseau via un terminal compatible NFC.

L'application CASAMBI permet également d'autres fonctions, par exemple l'activation du Fade-Time.

Reprogrammer l'interrupteur

L'interrupteur est pourvu d'une interface NFC et peut être reprogrammé avec un terminal compatible NFC via l'application CASAMBI.

Commutation groupée

L'application CASAMBI et un terminal compatible NFC permettent également de commander plusieurs miroirs inclinables à l'aide d'un seul interrupteur.

(NL)

Af fabriek wordt de kantelspiegel **LED plus** als onafhankelijk netwerk met de schakelaar gekoppeld.

Als alternatief is het mogelijk om de kantelspiegel via de **CASAMBI-app** te besturen en/of in een CASAMBI-netwerk te integreren.

Besturing van de verlichting via de CASAMBI-app

- Verlichting van de schakelaar loskoppelen.
- De instructies van de CASAMBI app volgen om de volgende stappen uit te voeren:
  - Nieuw netwerk inrichten of verlichting van de kantelspiegel aan een bestaand netwerk toevoegen.
  - Schakelaar via een NFC-compatibel eindapparaat aan het netwerk toevoegen.

De CASAMBI-app biedt bovendien nog verdere functies, bijv. het instellen van de fade-tijd.

Schakelaar opnieuw programmeren

De schakelaar heeft een NFC-interface en kan via de CASAMBI-app met een NFC-compatibel eindapparaat opnieuw geprogrammeerd worden.

Groepsschakeling

Met de CASAMBI-app en een NFC-compatibel eindapparaat is het ook mogelijk om meerdere kantelspiegels via één schakelaar te besturen.

Ⓘ

Lo specchio orientabile **LED plus** viene collegato con l'interruttore in fabbrica (come rete autonoma).

In alternativa è possibile controllare lo specchio orientabile mediante la **App CASAMBI** e/o integrarlo in una rete CASAMBI.

Controllo dell'illuminazione mediante la App CASAMBI

- Separare l'illuminazione dall'interruttore.
- Per eseguire le seguenti fasi seguire le istruzioni della App CASAMBI:
  - Creare una nuova rete o aggiungere l'illuminazione dello specchio orientabile a una rete esistente.
  - Aggiungere l'interruttore alla rete tramite un apparecchio terminale che supporta NFC.

La App CASAMBI offre anche altre funzioni, ad es. l'impostazione del tempo di sfumatura (fade time).

Programmazione dell'interruttore

L'interruttore possiede un'interfaccia NFC e può venire programmato mediante la App CASAMBI con un apparecchio terminale che supporta NFC.

Commutazione gruppo

Con la App CASAMBI e un apparecchio terminale che supporta NFC è anche possibile controllare più specchi orientabili mediante un unico interruttore.

Ⓔ

El espejo abatible **LED plus** se entrega equipado de fábrica con el interruptor como una red independiente.

Como alternativa, es posible controlar el espejo abatible mediante la **aplicación móvil CASAMBI** o integrarlo en una red CASAMBI.

Control de la iluminación mediante la aplicación móvil CASAMBI

- Desacople la iluminación del interruptor.
- Siga las instrucciones de la aplicación móvil CASAMBI para completar los siguientes pasos:
  - Configure una nueva red o añada la iluminación del espejo abatible a una red existente.
  - Añada el interruptor a la red a través de un dispositivo habilitado para NFC.

La aplicación móvil CASAMBI ofrece funciones adicionales, como, por ejemplo, el ajuste del tiempo de atenuación.

Reprogramación del interruptor

El interruptor tiene una interfaz NFC y se puede reprogramar a través de la aplicación móvil CASAMBI mediante un dispositivo habilitado para NFC.

Conmutación por grupos

Con la aplicación móvil CASAMBI y un dispositivo habilitado para NFC, también es posible controlar múltiples espejos abatibles a través de un solo interruptor.

(PL)

Lustro uchylne **LED plus** jest połączone fabrycznie z wyłącznikiem i stanowi samodzielną sieć.

Alternatywnie istnieje możliwość sterowania lustrem uchylnym za pomocą **aplikacji CASAMBI** i/lub zintegrowania go w sieci CASAMBI.

Sterowanie oświetleniem za pomocą aplikacji CASAMBI

- Odłączyć oświetlenie od wyłącznika.
- Postępować zgodnie z instrukcjami aplikacji CASAMBI, aby wykonać następujące kroki:
  - Utworzyć nową sieć lub dodać oświetlenie lustra uchylnego do istniejącej sieci.
  - Dodać do sieci wyłącznik za pomocą urządzenia obsługującego standard NFC.

Aplikacja CASAMBI oferuje ponadto jeszcze inne funkcje, np. ustawianie czasu zmiany sceny świetlnej („fade-time").

Programowanie wyłącznika na nowo

Wyłącznik posiada standard NFC i może zostać zaprogramowany na nowo za pomocą aplikacji CASAMBI na urządzeniu obsługującym NFC.

Połączenie grupowe

Za pomocą aplikacji CASAMBI i urządzenia obsługującego NFC istnieje także możliwość sterowania kilkoma lustrami uchylnymi przy użyciu jednego wyłącznika.

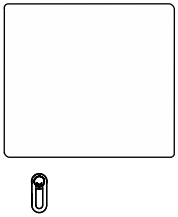

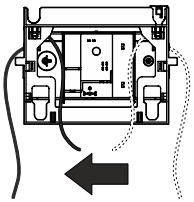

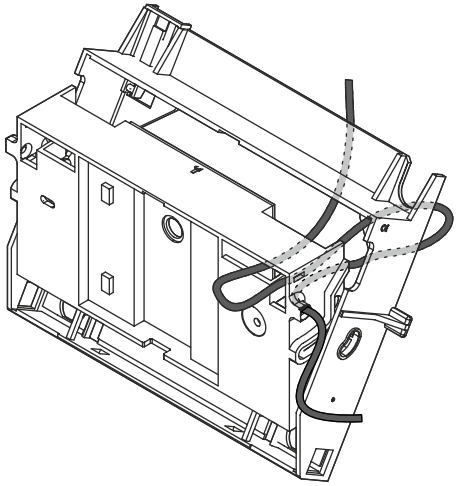

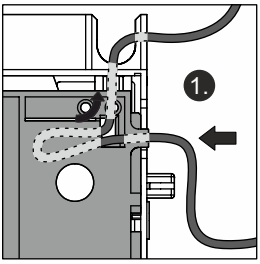
1.

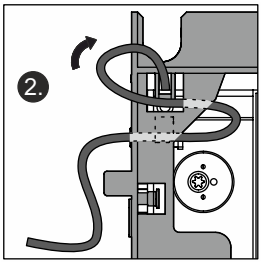
2.

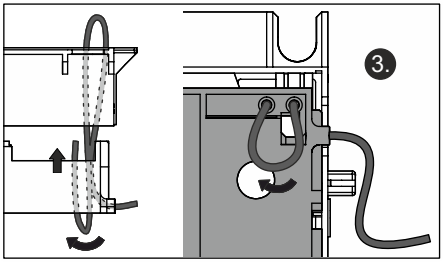
3.

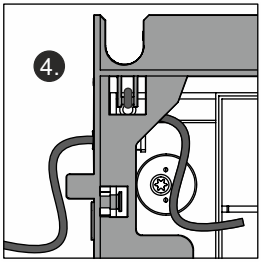
4.

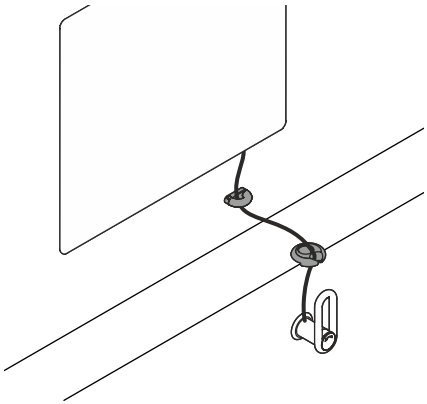

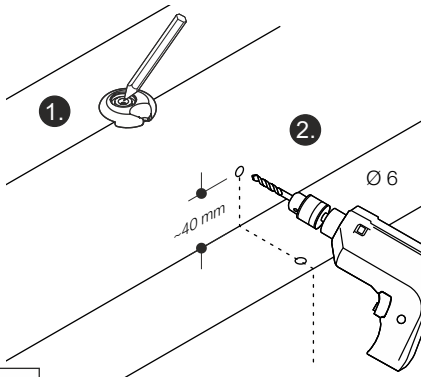

1

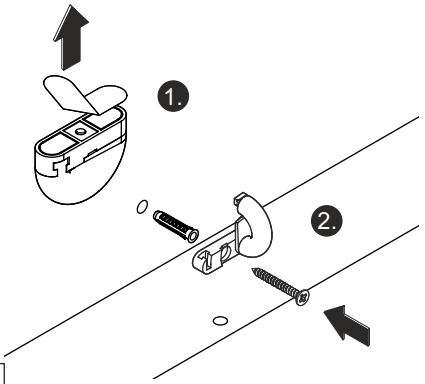

2

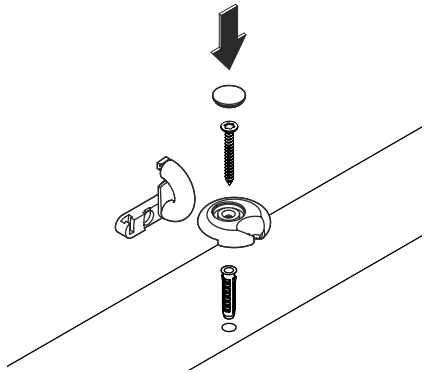

3

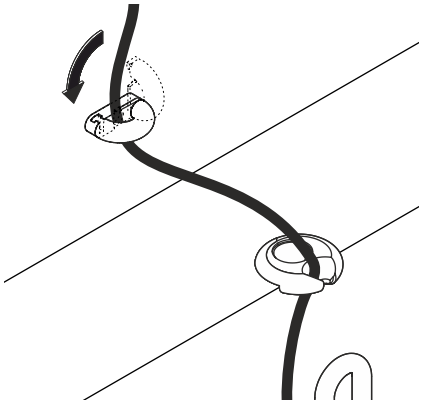

4

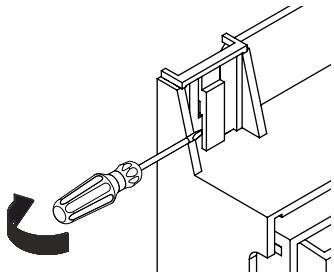

1

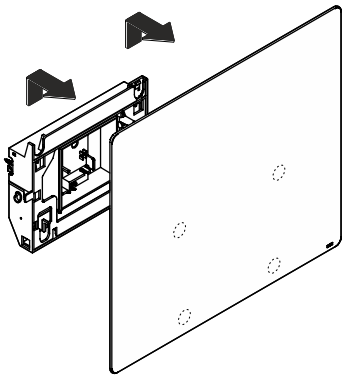

2

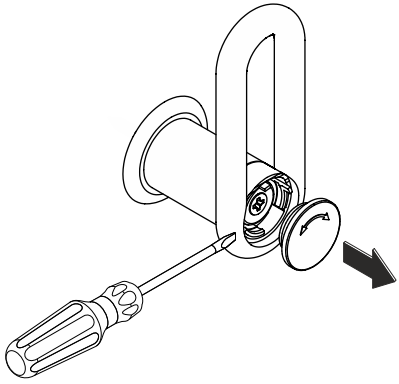

1

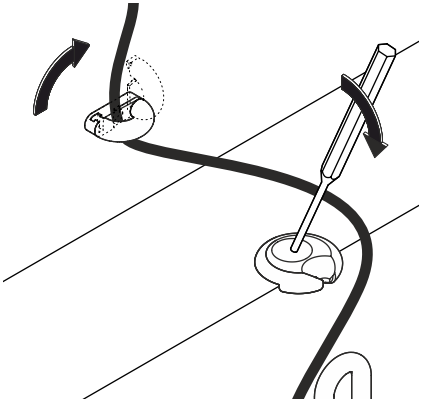

1

HEWI

www.hewi.com

Deutschland
HEWI Heinrich Wilke GmbH
Postfach 1260
D-34442 Bad Arolsen
Telefon: +49 5691 82-0
Telefax: +49 5691 82-319
info@hewi.de

M8010.25 2020/01