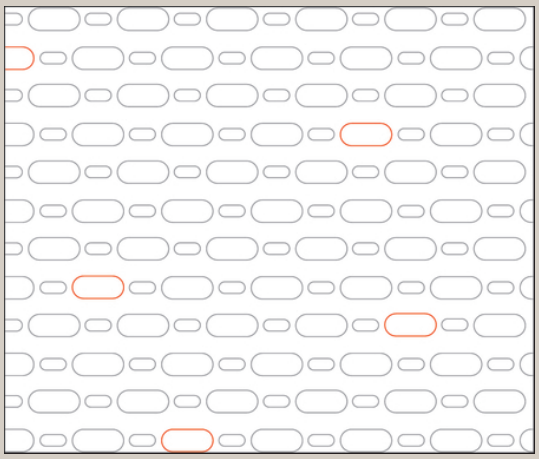

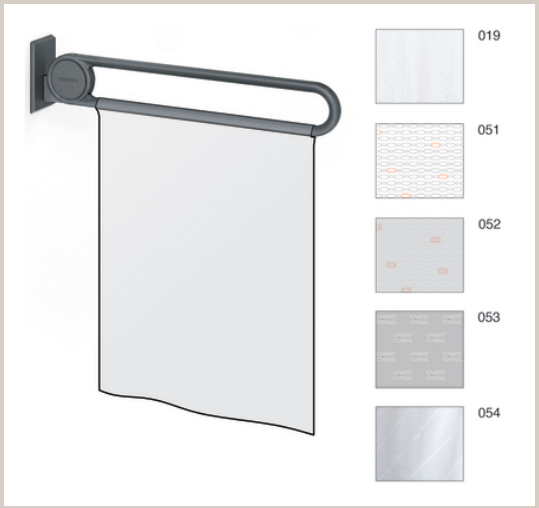

NORMBAU
PASSION FOR CARE

Duschspritzschutzvorhang 0787051 051

Duschspritzschutzvorhang 605 x 715 mm für Duschspritzschutz 7447850 / 7447855, mit durchgehendem Klettverschluss, aus 100% Polyester, dauerhaft antibakteriell, fungizid. Bis 40 Grad waschbar, schnelltrocknend und wasserabweisend.
Farbe 051, weiß mit ovalem Dekor,

Bestellnummer	0787051051
Produktgruppe	1900

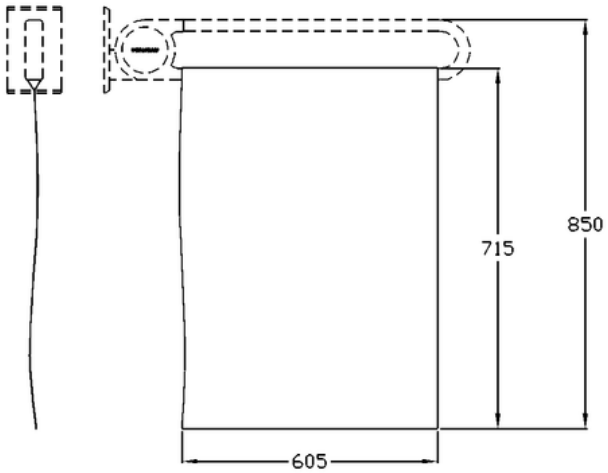

NORMBAU GmbH
Schwarzwaldstraße 15
77871 Renchen/Germany
Telefon +49(0)7843 / 704 - 0
Telefax +49(0)7843 / 704 - 43
www.normbau.de · normbau@allegion.com

ALLEGION

(PDF-Datasheet, generated 05.04.2021, Copyright NORMBAU)