

Produktdatenblatt
Brausehalter 950.33.E0190

HEWI



Brausehalter 950.33.E0190

- für Brausehalterstangen, Winkelgriffe mit Brausehalter und Dusch- und Wannenhandläufe 477..., 801..., 802..., 950...90
- Brausehalter mit konischer Aufnahme (links) für Brauseschlauch und Handbrause
- geeignet für Handbrausen verschiedener Hersteller
- Brausehalter kann geneigt und durch Ziehen oder Drücken eines Hebels in der Höhe verstellt werden
- konische Aufnahme erleichtert das Einhängen der Handbrause
- 108 mm hoch, 93 mm breit
- aus hochwertigem Polyamid nach HEWI Farbtabelle
- mit kontrastreich (weiß oder schwarz) gekennzeichnetem Brausehalter

Abmessungen in mm

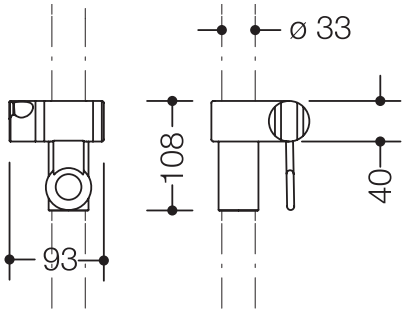

Farben

98 99 97 95 92 90 86 84 18 24 36 33 74 72 55 50

Polyamid

Alternative Farben

98 99 97 95 92

Polyamid, matt

HEWI Heinrich Wilke GmbH
Postfach 1260
D-34442 Bad Arolsen

Telefon: +49 5691 82-0
Telefax: +49 5691 82-319

info@hewi.de
www.hewi.com