48130131 HANSAUNITA - Brausebatterie mit Brausegarnitur

EAN: 4015474257511
static.hansa.com/48130131



- Dusche
- Thermostat
- Wandmontage
- Chrom
- Temperatureinstellgriff, Durchflusseinstellgriff, Eco-Funktion für die Wassermenge
- Seifenschale, Brauseschlauch (1750 mm), Eco-Durchfluss
- Normal – Gleichmäßiger und weicher Wasserstrahl, Erfrischend – Starker Wasserstrahl, aktiviert und erfrischt den Körper, Entspannend - Sanfter Wasserstrahl, angenehm für den ganzen Körper
- Heißwassersperre einstellbar (im Lieferumfang enthalten), Sicherheitssperre gegen Verbrühen bei 38°C
- Thermostatkartusche zur Temperaturreglung, Schmutzfilter, Oberteil mit keramischen Dichtscheiben zur Wassermengeneinstellung für einen Abgang, Rückflussverhinderer
- S-Anschlüsse, Schalldämpfer
- Armaturenkörper aus entzinkungsbeständigem Messing (DZR), Kürzbar
- Eigensicher gegen Rückfließen im häuslichen Gebrauch (nach DIN EN 1717)
- 3-strahlig

Technische Daten

Durchflusseigenschaften

Durchfluss bei 3 bar	**12.0 l/min**

Technische Eigenschaften

DN-Größe (Nennmaß)	**DN15**
Warmwasserversorgung	**max. +80°C**
Arbeitsdruck	**1-10 bar**
Installationsabstand	**cc150 ± 15 mm**
Sicherungseinrichtung (EN1717)	**EB**

Vorschriften

EN Standard	**EN 1111, EN 1112, EN 1113**

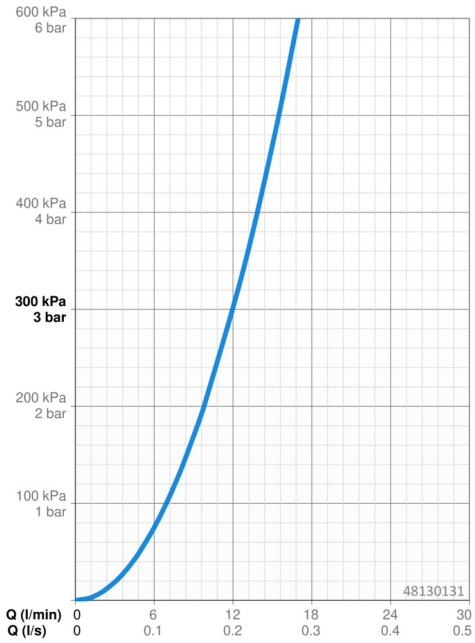

© 2023 Hansa Armaturen GmbH - www.hansa.com - 05.09.2023

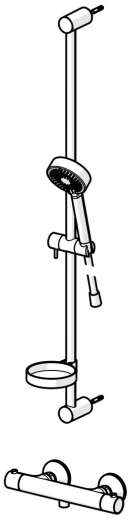

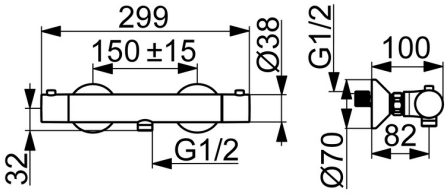
299
150 ±15
Ø38
G1/2
32
G1/2
100
82
Ø70

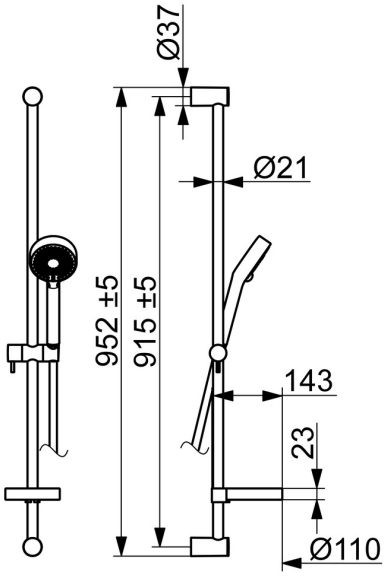
Ø37
Ø21
952 ±5
915 ±5
143
23
Ø110

Ersatzteile

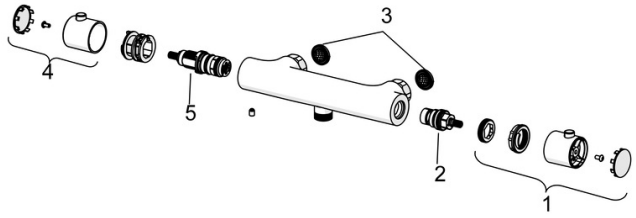

SP58130101

	Name	Art.-Nr.
01	Absperrgriff	59913854
02	Oberteil, G1/2, 180°	59911103
03	Schmutzfilter, G3/4	59911076
04	Temperatureinstellgriff	59913852
05	Thermostatkartusche, 2.7	59913823

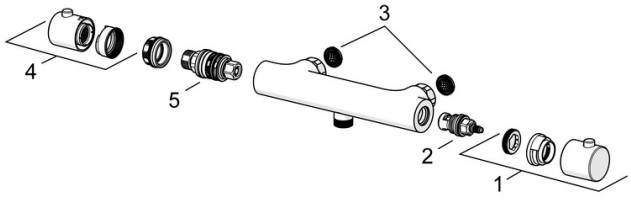

SP58130101(2018)

	Name	Art.-Nr.
01	Absperrgriff	59914208
02	Oberteil, G1/2	59914207
03	Schmutzfilter, G3/4	59911076
04	Temperatur-Wählgriff	602062V
05	Thermostatkartusche, 3.4	59914114

© 2023 Hansa Armaturen GmbH - www.hansa.com - 05.09.2023