55402203 HANSA BASIC WASCHTISCHBATTERIE

EINHEBELMISCHER

EAN: **4057304018985** static.hansa.com/55402203



HANSA BASIC Waschtischarmaturen stehen für ein modernes, universelles Design, das in jedes Badezimmer passt. Die Serie überzeugt durch zuverlässige Qualität bei sehr gutem Preis-Leistungs-Verhältnis. Der Einhandhebelmischer mit Warm- und Kaltwasserkennzeichnung ermöglicht eine einfache Bedienung von Wassertemperatur und -menge. Über das Schnellmontagesystem lässt sich der Einhebelmischer schnell und einfach montieren. Mit der HANSA BASIC-Serie entscheiden Sie sich für ein zeitloses Design im täglichen Gebrauch.

- Standmontage
- Chrom
- Feststehender Auslauf
- PCA® konstante Durchflussleistung unabhängig vom Fließdruck
- Hebel mit W+K-Kennzeichnung, Einhandbedienhebel/Griff
- Ablaufgarnitur mit Zugstange
- Temperaturbegrenzer
- ø 3.5 classic Steuerpatrone mit keramischen Dichtscheiben zur Wassermengen- und Temperatureinstellung
- Anschluss über flexible Druckschläuche
- Rapid-Montagesystem

TECHNISCHE DATEN

DURCHFLUSSEIGENSCHAFTEN

Durchfluss bei 3 bar (mit Durchflussregler)	**4.8 l/min**

TECHNISCHE EIGENSCHAFTEN

DN-Größe (Nennmaß)	**DN15**
Warmwasserversorgung	**max. +70°C**
Arbeitsdruck	**0.5-10 bar**
Anschlussgröße	**G3/8**
Ausladung	**101 mm**
Sicherungseinrichtung (EN1717)	**AA**
Werkstoff	**Messing**

VORSCHRIFTEN

EN Standard	**EN 817**
Geräuschklasse	**I (ISO 3822)**

ZULASSUNGEN UND DEKLARATIONEN

DVGW	**DW-6506DO0165**
ABP	**PA-IX 10072/IO**
Konformitätserklärung	**DoC**

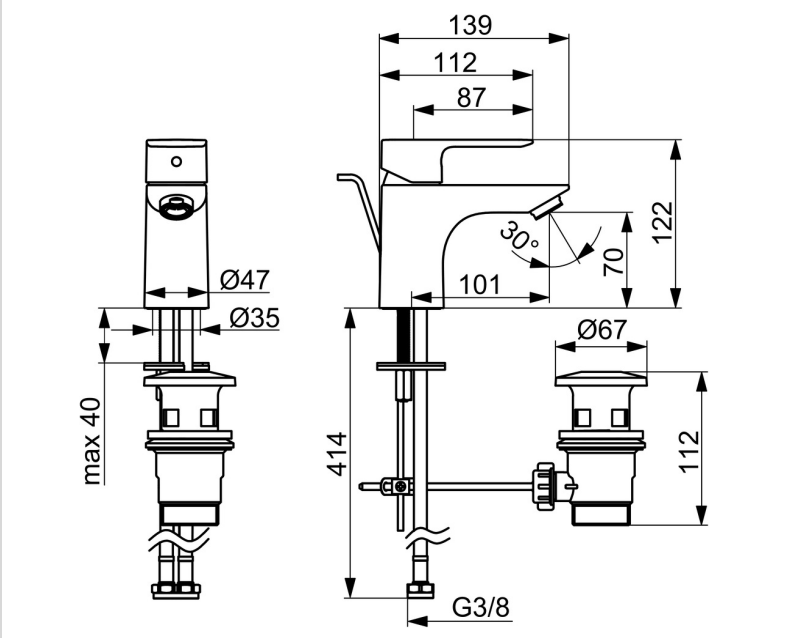

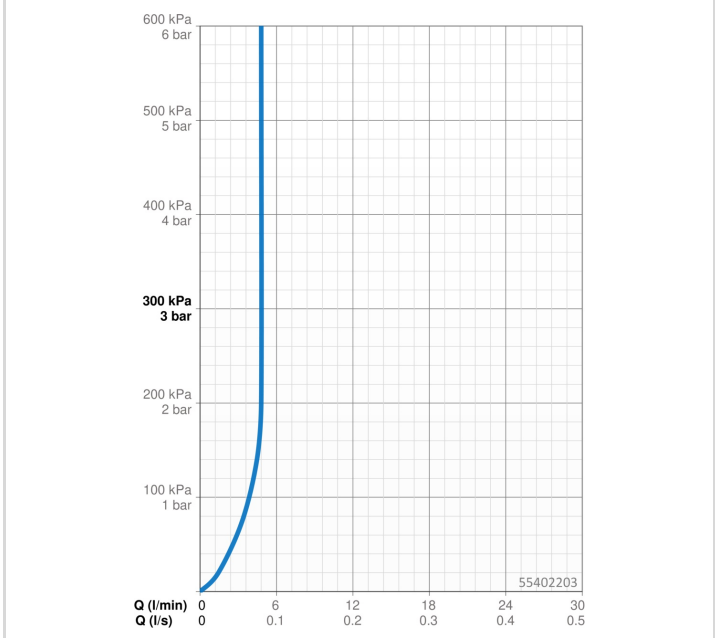

ERSATZTEILE

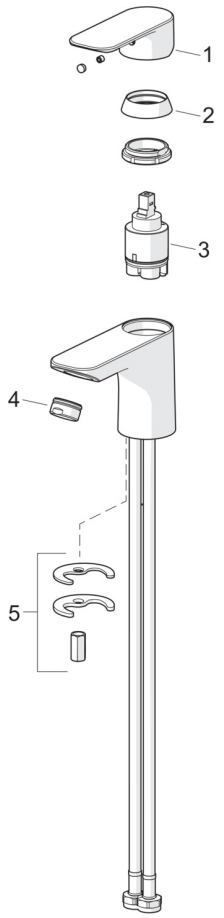

SP55402203

	Name	Art.-Nr.
01	Hebel Chrom	1017126V
02	Abdeckkappe Chrom	1017127V
03	Kartusche, 3.5 Classic	59913075
04	Luftsprudler, M24x1, 6 l/min Chrom	59913727
05	Befestigungssatz	1017128V