# Sanibroy Pro UP

## Ideal für die Kombination mit einem Waschtisch – mit erleichtertem Eingriff




## PRODUKTVORTEILE

- Ideal für den Austausch eines alten Modells
- Erleichterter Eingriff
- Silence-Technologie: 46 dB(A)
- Hohe Förderleistung

SILENCE
46 dB(A)

5 JAHRE GARANTIE

## TECHNISCHE DATEN

| | |
|---|---|
| **Zusätzliche Einleitungsöffnung** | 1 x 40 mm |
| **Druckleitung Anschluss** | DN 25 / 32 mm |
| **Schutzart** | IP44 |
| **Stromversorgung** | 220–240 V/50 Hz |
| **Motorleistung** | 400 W |
| **Max. Abstand von WC** | 20 cm |
| **Rückschlagklappe und Anschlusszubehör** | im Lieferumfang |
| **Aktivkohlefilter zur Neutralisierung von Gerüchen** | Inklusive |
| **Artikel-Nr.** | 0014UP |
| **GTIN** | 3308815074061 |

## WARTUNG

Zentraler Zugang zum Korb

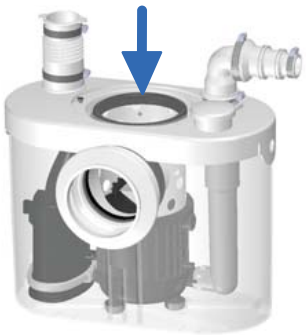

- Direkter Zugang zum Korb bei Blockaden durch unsachgemäße Verwendung des Geräts
- Ohne Ausbau des Geräts oder Entleerung des Auffangbehälters

## ABMESSUNGEN

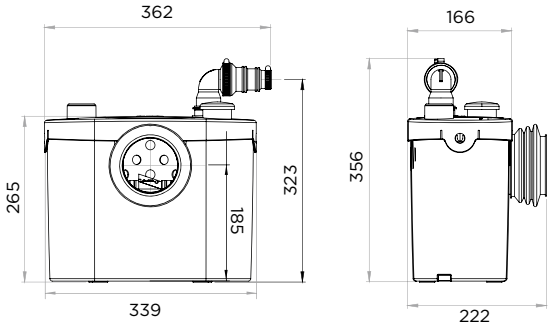


## PUMPENKENNLINIE

