

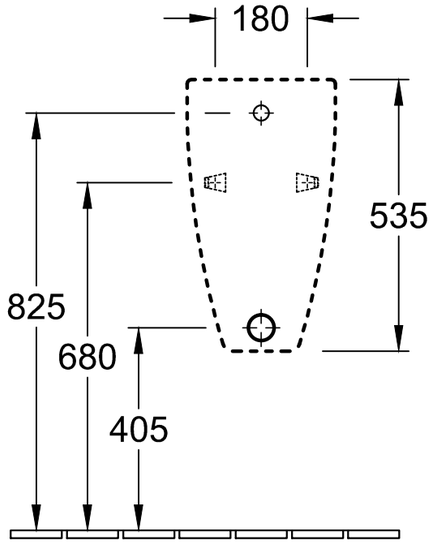

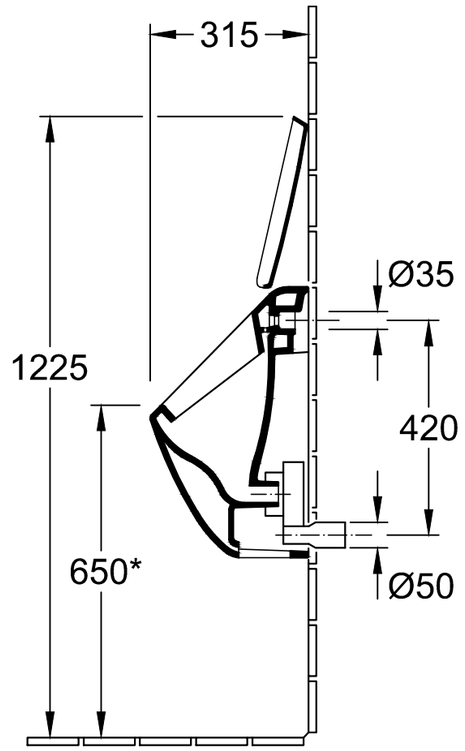

* Es empfiehlt sich, dieses Maß auf die Körpergröße des Benutzers abzustimmen!

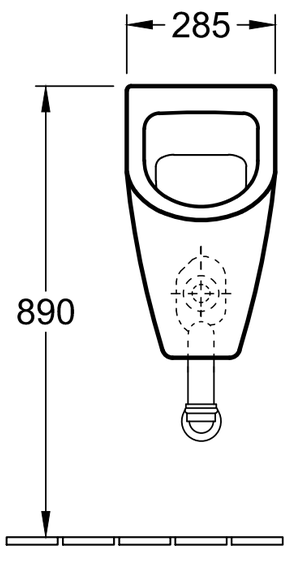

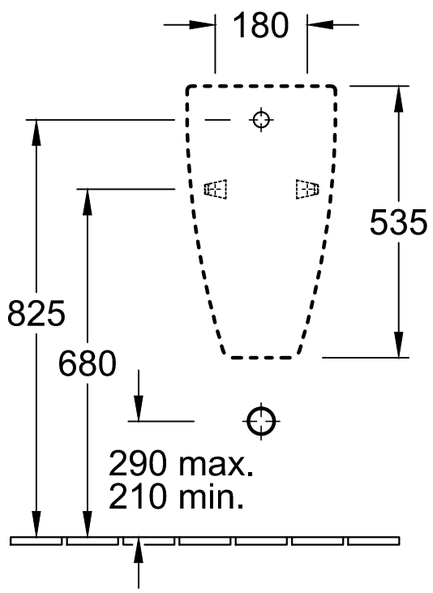

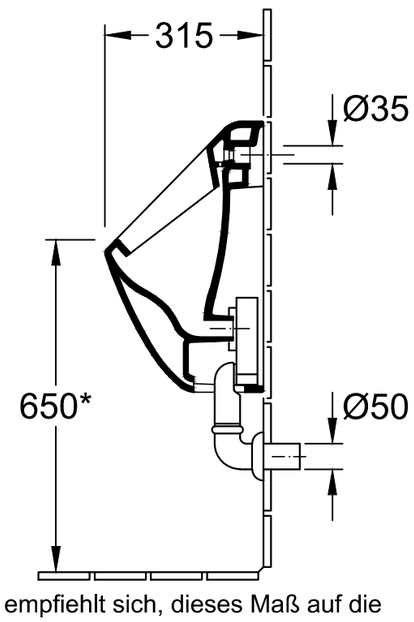

* Es empfiehlt sich, dieses Maß auf die Körpergröße des Benutzers abzustimmen!

Benennung

Villeroy & Boch Exclusive

5537 01 - 01 / R1

Villeroy&Boch

Geändert:		Freigabe:	
		Datum:	
		Gez.:	MHK
		Datum:	03.2018

Ohne unsere Genehmigung darf diese Zeichnung weder vervielfältigt, noch dritten Personen oder Konkurrenzfirmen mitgeteilt werden.
Die Verwendung der Daten/technischen Zeichnungen erfolgt auf eigenes Risiko, unter Ausschluss jeglicher Haftung von Villeroy & Boch. Maßangaben sind unverbindlich; Modelländerungen bleiben vorbehalten.