AQUA | SANITÄR

SERIE: Prima

MATCHCODE: AQKEPRSPK2

KURZBEZEICHNUNG: Alva Aqua Prima Spülkasten 6l
Zulauf seitlich, Weiß

PRODUKT-/SYMBOLBILD



AUSSCHREIBUNGSTEXT

Alva Aqua Prima Spülkasten 6 l
Weiß

Material: Sanitärkeramik, AP-Spülkasten aufgesetzt, eckiges Design, für aufgesetzte Montage, Wasseranschluss seitlich, 2-Mengen-Spülung, Typ 1, Vollmenge 6 l, nach EN 997

Passend zu Kombi-Stand WC
AQKEPRWCTS2

MAßSKIZZE

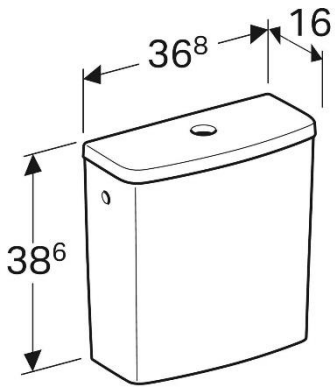

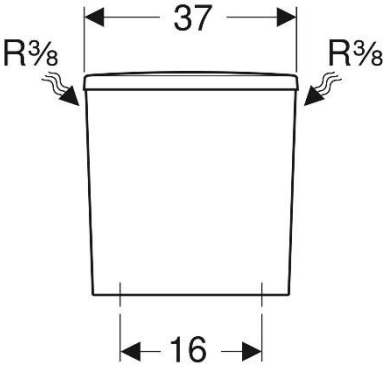

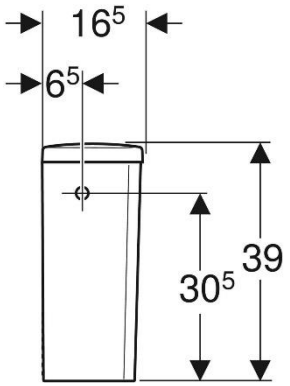

© 2021 ALVA AQUA Produktmanagement