| | |
|---|---|
| Marke | hansgrohe |
| Artikelname | Brausearm E 38,9 cm |
| Art.-Nr. | 27446000 |
| Oberfläche | Chrom |
| Netto Preis | 99,60 EUR |

## Produktbild



## Merkmale

- Länge: 389 mm
- Installationsart: Aufputzmontage
- Material: Messing
- Anschlussart: G ½
- Ausführung: 90° Winkel

## Maßzeichnung

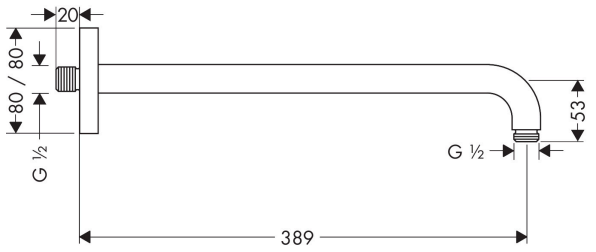

| | |
|---|---|
| Marke | hansgrohe |
| Artikelname | Brausearm E 38,9 cm |
| Art.-Nr. | 27446000 |
| Oberfläche | Chrom |
| Netto Preis | 99,60 EUR |

**Explosionszeichnung für Baujahr: > 12/20**

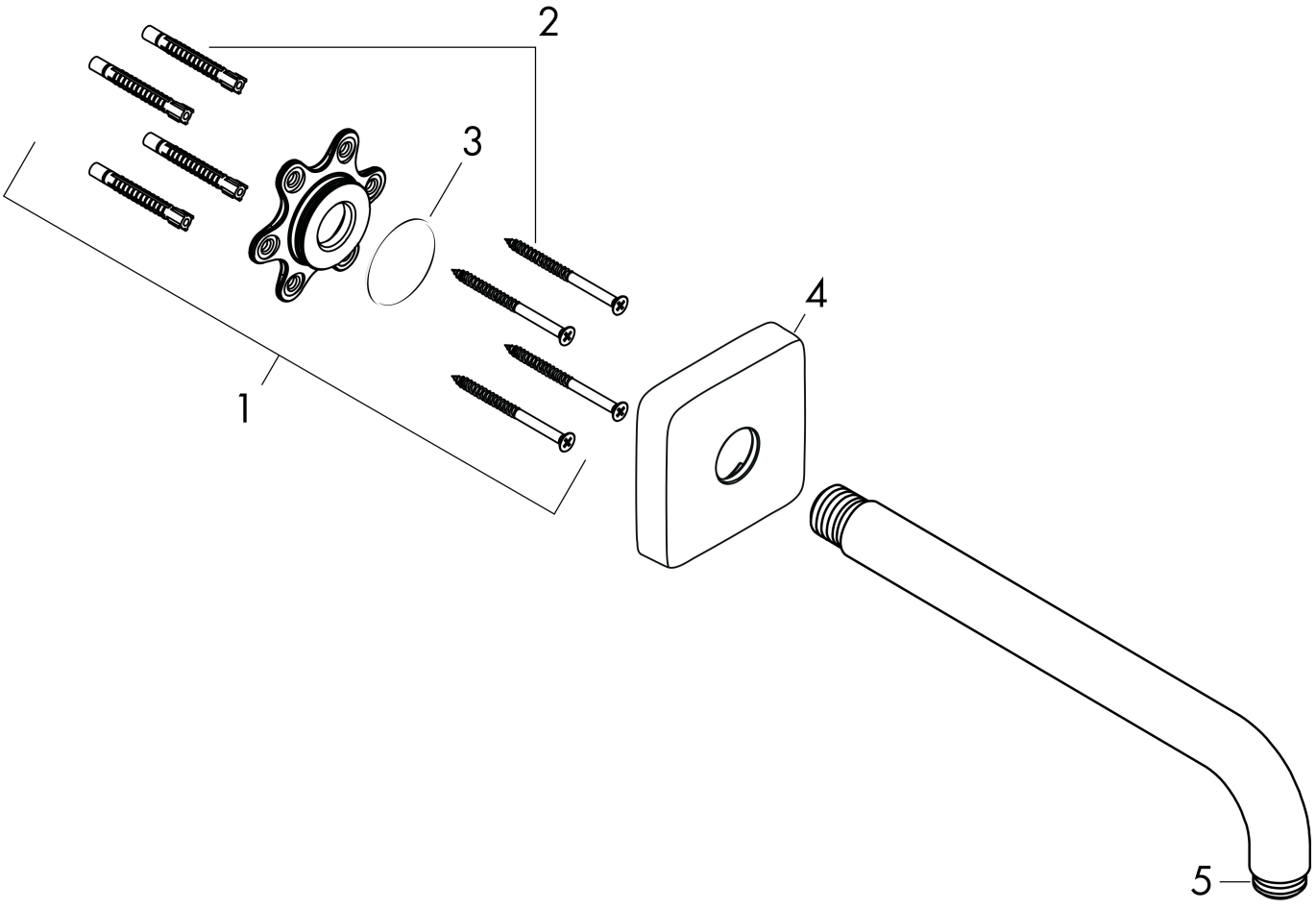

| | |
|---|---|
| Marke | hansgrohe |
| Artikelname | Brausearm E 38,9 cm |
| Art.-Nr. | 27446000 |
| Oberfläche | Chrom |
| Netto Preis | 99,60 EUR |

**Ersatzteilliste für Baujahr: > 12/20**

| Pos. | Beschreibung | Art.nr. | Preis |
|---|---|---|---|
| 1 | Befestigungssatz | 95208000 | 49,40 |
| 2 | O-Ring 34x2 | 98383000 | 5,60 |
| 3 | Befestigungsteile | 40916000 | 5,60 |
| 4 | Rosette | 95515000 | 25,00 |
| 5 | O-Ring 16x2 | 98133000 | 3,20 |