51450163 HANSAPOLO - Brausebatterie

EAN: 4057304004025
static.hansa.com/51450163



- Dusche
- Einhebelmischer
- Wandmontage
- Chrom
- Hebel mit W+K-Kennzeichnung, Einhandbedienhebel/Griff
- Temperaturbegrenzer, Heißwassersperre einstellbar (im Lieferumfang enthalten)
- Rückflussverhinderer, ø 3.5 classic Steuerpatrone mit keramischen Dichtscheiben zur Wassermengen- und Temperatureinstellung
- S-Anschlüsse
- Armaturenkörper aus entzinkungsbeständigem Messing (DZR)

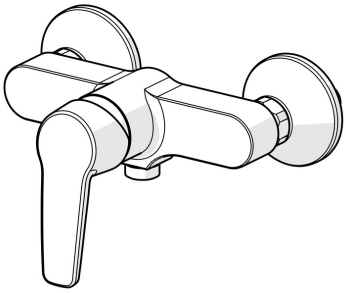

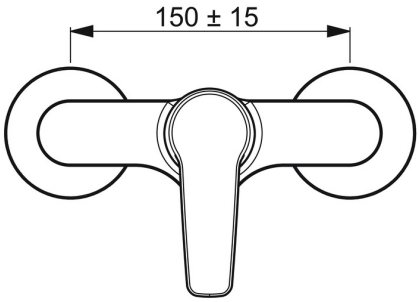

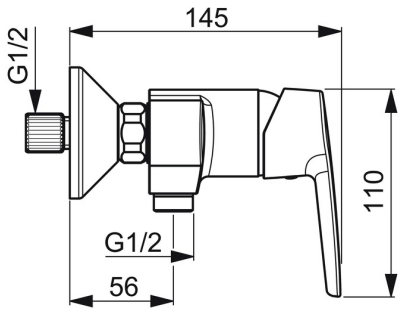

© 2025 Hansa Armaturen GmbH - www.hansa.com - 27.04.2025

Technische Daten

Durchflusseigenschaften

Durchfluss bei 3 bar	**16.8 l/min**

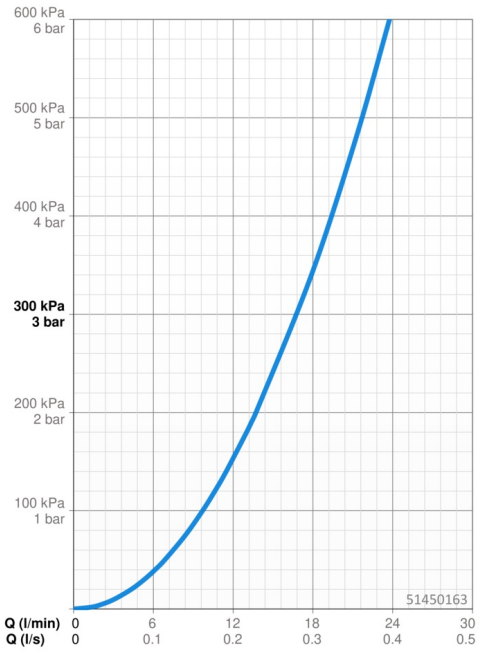

Technische Eigenschaften

DN-Größe (Nennmaß)	**DN15**
Warmwasserversorgung	**max. +80°C**
Arbeitsdruck	**0.5-10 bar**
Anschlussgröße	**G3/4**
Installationsabstand	**150 ± 15 mm**
Sicherungseinrichtung (EN1717)	**EB**
Werkstoff	**Messing**

Vorschriften

EN Standard	**EN 817**
Geräuschklasse	**I(ISO 3822)**

Zulassungen und Deklarationen

KIWA	**K6116/08**
DVGW	**NW-6506BP0361**
ABP	**PA-IX 38494/IB**
Konformitätserklärung	**DoC**
EPD	**S-P-06397**

Nachhaltigkeit

EPD module A1 (kg CO2 eq.)	**7,31**
EPD module A2 (kg CO2 eq.)	**0,34**
EPD module A3 (kg CO2 eq.)	**0,84**
EPD module A1-A3 (kg CO2 eq.)	**8,48**
EPD module A4 (kg CO2 eq.)	**0,30**
EPD module B7 (kg CO2 eq.)	**2953,99**
EPD module C2 (kg CO2 eq.)	**0,01**
EPD module C3 (kg CO2 eq.)	**0,02**
EPD module C4 (kg CO2 eq.)	**0,60**
EPD module D (kg CO2 eq.)	**-5,38**

© 2025 Hansa Armaturen GmbH - www.hansa.com - 27.04.2025

Ersatzteile

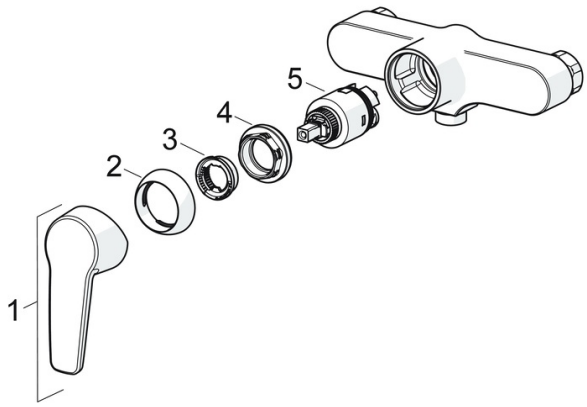

SP51450163

	Name	Art.-Nr.
01	Hebel	59914417
02	Abdeckkappe, 33x3 mm	59912504
03	Temperatur-Anschlagring Ausgelaufen	59912325
04	Spann-Mutter, M40x1	1003409V
05	Kartusche, 3.5 Classic	59913075
N.I.	Anschlussmutter, G3/4, AF30	59902230
N.I.	S-Anschluss, G3/4xG1/2	59904793
N.I.	Rückschlagventil	59905714
N.I.	Verbinder	59913400

© 2025 Hansa Armaturen GmbH - www.hansa.com - 27.04.2025