EINFACH. SICHER. INNOVATIV.

SERIE: Sana 1.0
HERSTELLER: Schulte
MATCHCODE: AQARSASV1.1

KURZBEZEICHNUNG: ALVA Sana 1.0 Standventil Kaltwasser Auslauf schwenkbar, Chrom

PRODUKT-/SYMBOLBILD



AUSSCHREIBUNGSTEXT

ALVA Sana 1.0 Standventil
Chrom

1/2", kalt, Ausladung: 145 mm, Höhe bis Strahlregler: 175 mm, Maximale Höhe 240 mm, Oberteil 1/2", Auslauf schwenkbar, HU-Rohrauslauf, Werkstoffe: nach TrinkwV und UBA, Strahlregler: Durchflussklasse A, für Standmontage, mit Schaftverschraubung

MAßSKIZZE

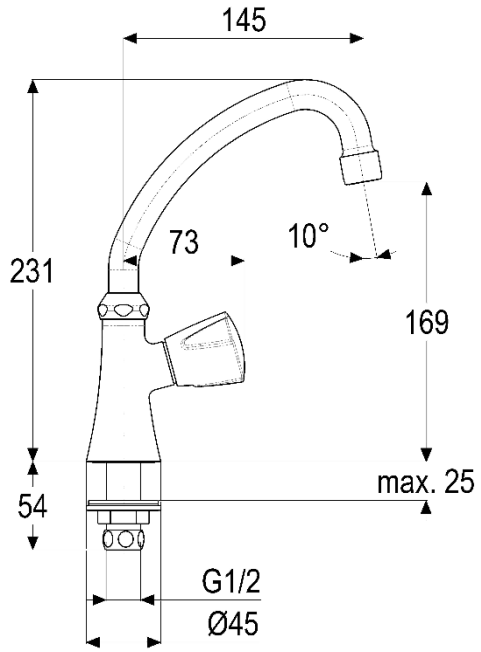

© 2025 ALVA Sanitär Produktmanagement