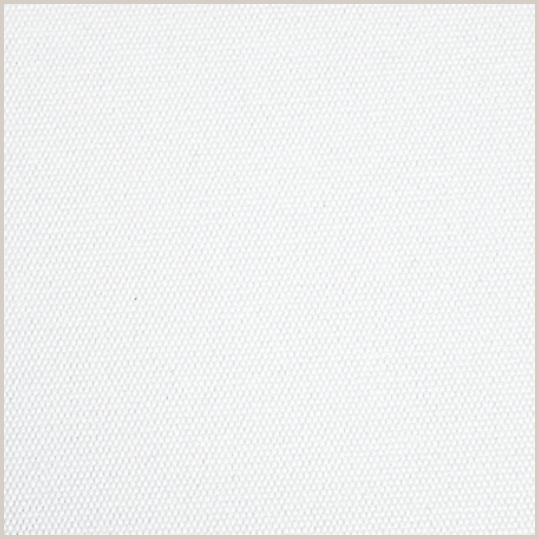

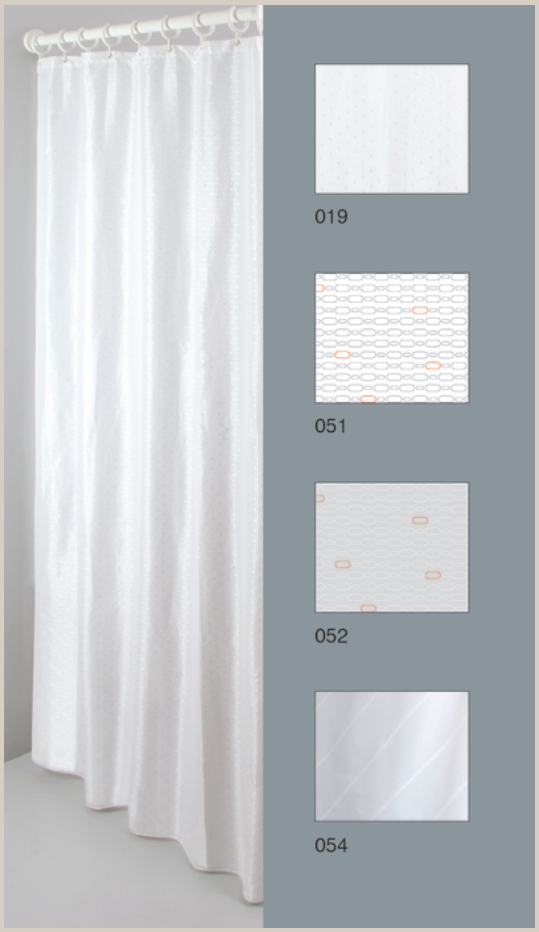

NORMBAU
PASSION FOR CARE

Duschvorhang, 1500 x 2000 mm, 059

Duschvorhang, Höhe 2000 mm, Breite 1500 mm, für Duschvorhangstangen bis 1180 mm Länge, mit 11 Ösen.
Duschvorhang schwer entflammbar, aus Trevira CS, Farbe weiß 059, fungizid, bis 60 Grad waschbar, schnelltrocknend. Mit vernickelten Messing-Ösen für Vorhangringe, mit umlaufendem Saum und eingearbeitetem beschichtetem Bleiband. Auf Anfrage: auch Sondermaße lieferbar.

Baustoffklasse B1 DIN 4102, schwer entflammbar.

Bestellnummer	0787320059
Produktgruppe	1900

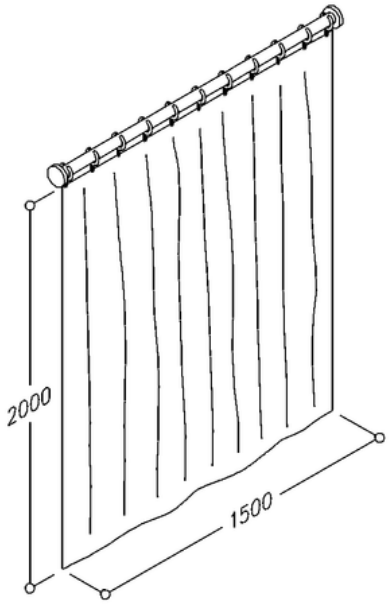

NORMBAU GmbH
Schwarzwaldstraße 15
77871 Renchen/Germany
Telefon +49(0)7843 / 704 - 0
Telefax +49(0)7843 / 704 - 43
www.normbau.de · normbau@allegion.com

ALLEGION

(PDF-Datasheet, generated 06.04.2021, Copyright NORMBAU)