AQUA

PRISMA

SERIE:	Aura
LIEFERANT:	Schulte Heinrich
MATCHCODE:	AQASAUSKG
LIEFERANTEN ARTN.:	FR46327-00010
KURZBEZEICHNUNG:	Alva Prisma Aura Seifenkorb mit Wischer 22,3x10,7cm, Ganzmetallausf., ger.,Chrom

PRODUKTBILD



AUSSCHREIBUNGSTEXT

Alva Prisma Aura Seifenkorb mit Wischer

22,3 x 10,7 cm, Gesamthöhe 6,5 cm, mit Duschwischer, für Wandmontage, mit verdeckter Wandbefestigung, Ganzmetallausführung

MAßSKIZZE

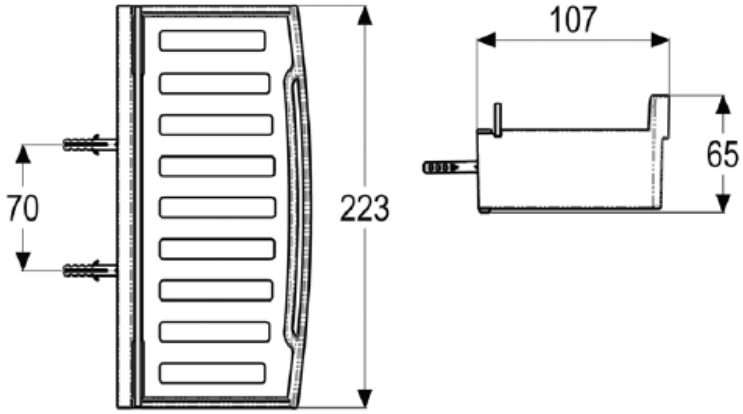

In 3 zusätzlichen Oberflächen erhätlich:


Steel Line: S


Red Line: R

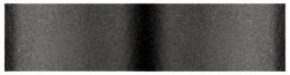
Black Line: B

Die gewünschte Oberfläche wird am Ende des Matchcodes zusätzlich angegeben.

© 2019 ALVA AQUA Produktmanagement