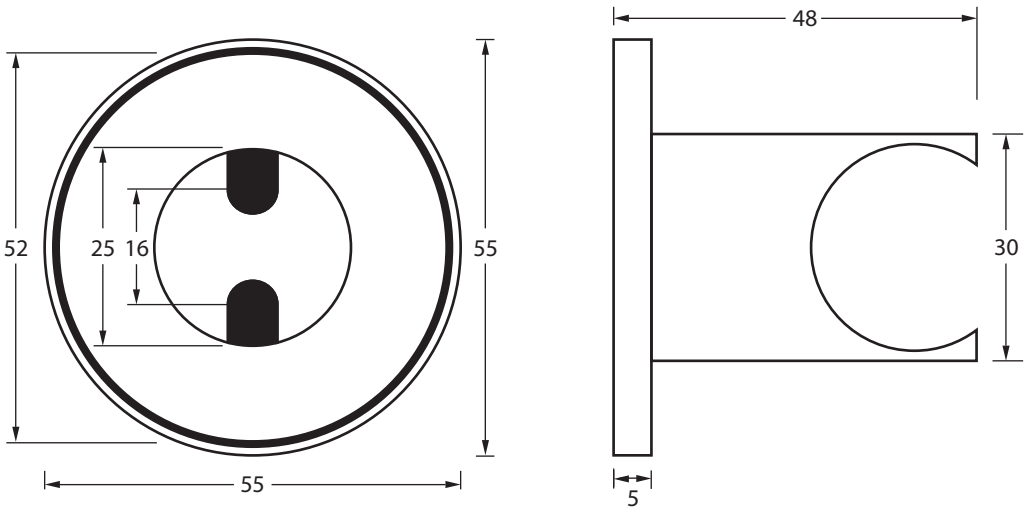
48
52
25
16
55
30
55
5