Montageanleitung / Assembly instructions
FARO 49090010 / 49090020

(FR) Instructions de montage
(NL) Montage-instructies
(IT) Istruzioni di montaggio
(ES) Instrucciones de montaje
(PT) Instruções de montagem
(CZ) Montážní návod
(PL) Instrukcje składania
(HU) Összeszerelési útmutató
(SI) Navodila za montažo
(HR) Upute za montažu
(SK) Montážny návod
(BIH) Upute za montažu
(BG) инструкции за сглобяване
(RO) Instrucțiuni de asamblare
(SE) Monteringsanvisningar
(DK) Monteringsvejledning
(IS) Leiðbeiningar um samsetningu
(FI) Kokoamisohjeet
(EST) Montaažijuhised
(TR) Montaj Talimatları
(GR) Οδηγίες συναρμολόγησης

LED

(DE) Dieses Produkt enthält eine Lichtquelle der Energieeffizienzklasse D.
(GB) This product contains a light source of energy efficiency class D.
(FR) Ce produit contient une source lumineuse de classe d'efficacité énergétique D.
(NL) Dit product bevat een lichtbron van energie-efficiëntieklasse D.
(IT) Questo prodotto contiene una sorgente luminosa di classe di efficienza energetica D.
(ES) Este producto contiene una fuente de luz de clase de eficiencia energética D.
(PT) Este produto contém uma fonte de luz de classe de eficiência energética D.
(CZ) Tento výrobek obsahuje světelný zdroj třídy energetické účinnosti D.
(PL) Ten produkt zawiera źródło światła o klasie efektywności energetycznej D.
(HU) Ez a termék egy D energiahatékonysági osztályú fényforrást tartalmaz.
(SI) Ta izdelek vsebuje vir svetlobe razreda energijske učinkovitosti D.
(HR) Ovaj proizvod sadrži izvor svjetlosti razreda energetske učinkovitosti D.
(SK) Tento výrobok obsahuje svetelný zdroj triedy energetickej účinnosti D.
(BIH) Ovaj proizvod sadrži izvor svjetlosti klase energetske efikasnosti D.
(BG) Този продукт съдържа източник на светлина с клас на енергийна ефективност D.
(RO) Acest produs conține o sursă de lumină de clasa D. de eficiență energetică.
(SE) Denna produkt innehåller en ljuskälla av energieffektivitetsklass D.
(DK) Dette produkt indeholder en lyskilde til energieffektivitetsklasse D.
(IS) Þessi vara inniheldur ljósgjafa orkunýtniflokks D.
(FI) Tämä tuote sisältää energiatehokkuusluokan D valonlähteen.
(EST) See toode sisaldab valgusallikat energiatõhususe klassiga D.
(TR) Bu ürün, enerji verimliliği sınıfı D olan bir ışık kaynağı içerir.
(GR) Αυτό το προϊόν περιέχει μια φωτεινή πηγή ενεργειακής απόδοσης τάξης D.

Schutzbereich / Safety area

(FR) Zone de protection
(NL) Veiligheidsruimte
(IT) Zone de protezione
(ES) Zona de protección
(PT) Zona de protecção
(CZ) Ochranné pásmo
(PL) Strefa ochonna
(HU) Védett terület
(SI) Zaščitno območje
(HR) Zaštićeno područje
(SK) Ochranné pásmo
(BIH) Zaštitno područje
(BG) Защитна зона
(RO) Domeniu de protecţie
(SE) Skyddsområde
(DK) Sikkerhedsafstand
(IS) Verndarsvæði
(FI) Turva-alue
(EST) Kaitseala
(TR) Korunma bölümü
(GR) Περιοχ´η προστασίας

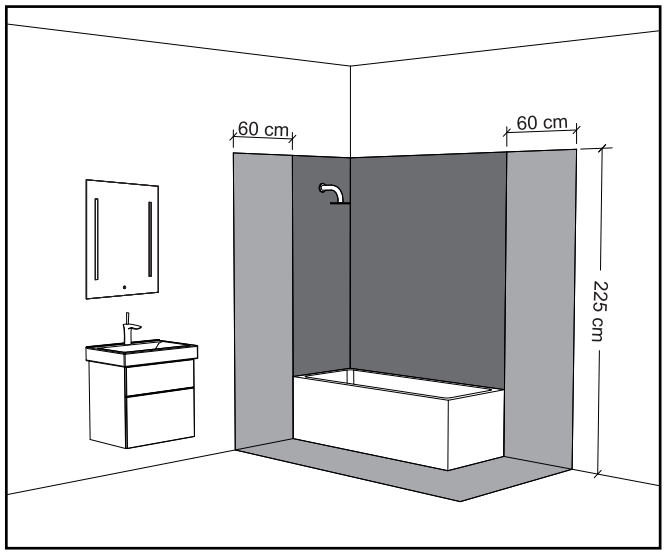

○ Zone 1
Ⓧ Zone 2
Ⓧ Zone 3

QS → **Jokey Service**

49090010 / 49090020 **09 / 2024**

Jokey Sohland GmbH Industriestr. 4 D - 02689 Sohland / Spree
Tel.: +49(0)35936 / 36-0 **Tel. Service:** +49(0)35936 / 36-2265 **email:** js.service@jokey.com
Fax: +49(0)35936 / 36-2222 **Fax Service:** +49(0)35936 / 36-2281 http://www.jokey-online.com

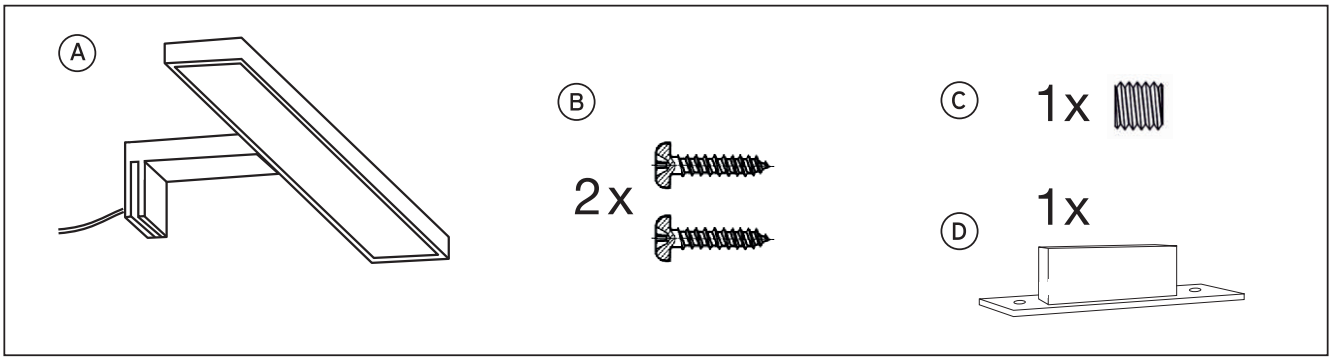
A
B
2x
C
1x
D
1x

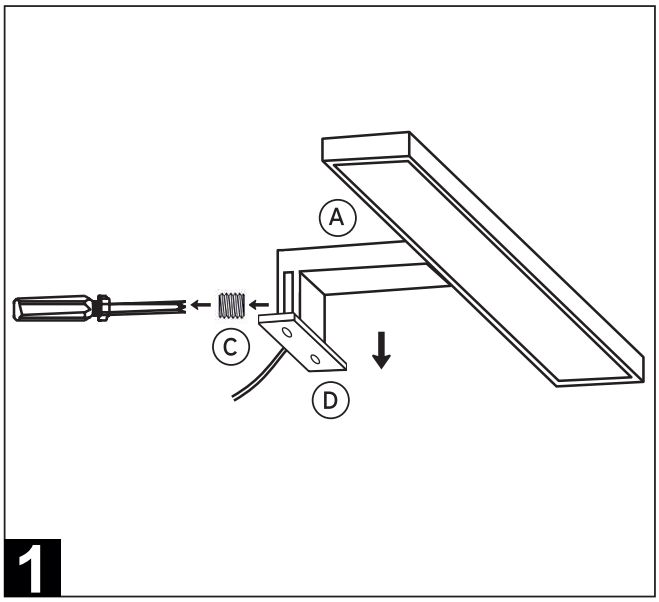
A
C
D
1

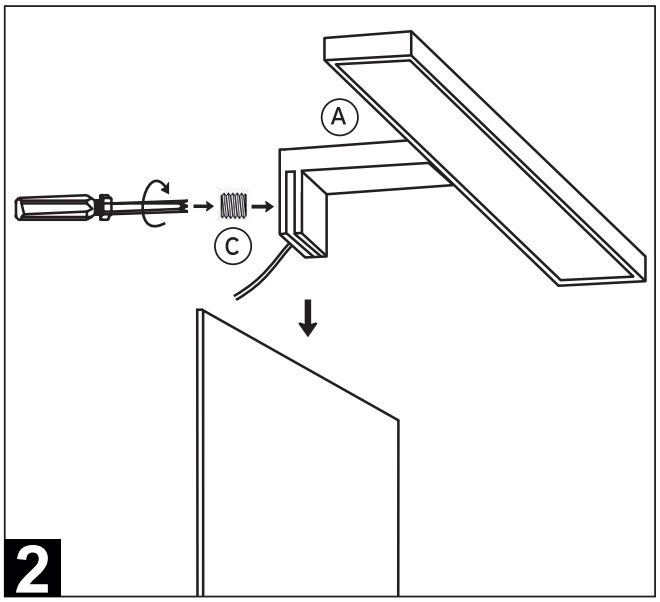
A
C
2

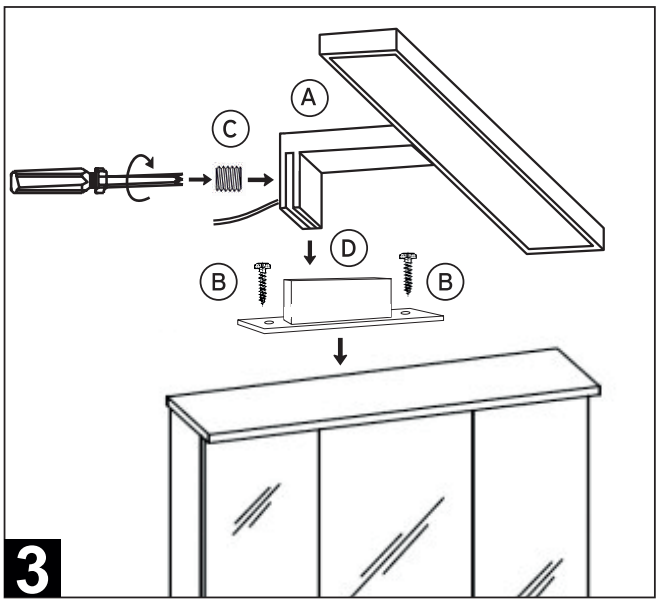
A
C
D
B
B
3

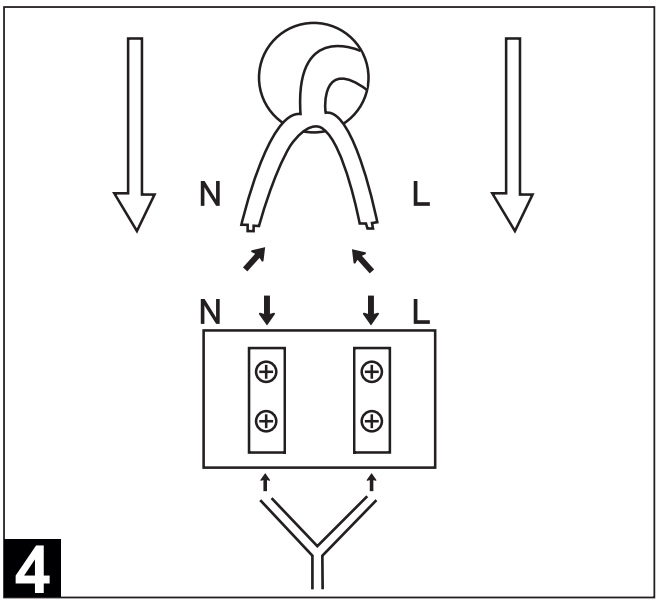
N
L
N
L
4