ALVA AQUA

PRISMA

SERIE:	Idea
LIEFERANT:	Laufen
MATCHCODE:	AQKEIDWWCTS
LIEFERANTEN ARTN.:	8.2071.4.000.000.1
KURZBEZEICHNUNG:	Alva Prisma Idea Wand-WC Tiefspüler spülrandlos, Weiß

PRODUKTBILD



AUSSCHREIBUNGSTEXT

Alva Prisma Ideal Wand-WC Tiefspüler
weiß

aus Sanitärkeramik, spülrandlos, durchgehend glasiert, verdeckte Befestigung, einschließlich Montageset Easy Fit, wandhängend für 6/4,5 Liter Spülung. Bei Montage Steinschraubenhöhe auf 335 mm beträgt die Sitzhöhe einschließlich WC-Sitz ca. 460 mm.
Spülrandlose WC´s sind nicht für Druckspüler zugelassen.
Passender WC-Sitz AQKEIDSITZ2A

Hinweis: Passender WC-Sitz AQKEIDSITZ2A ist separat zu bestellen!

MAßSKIZZE

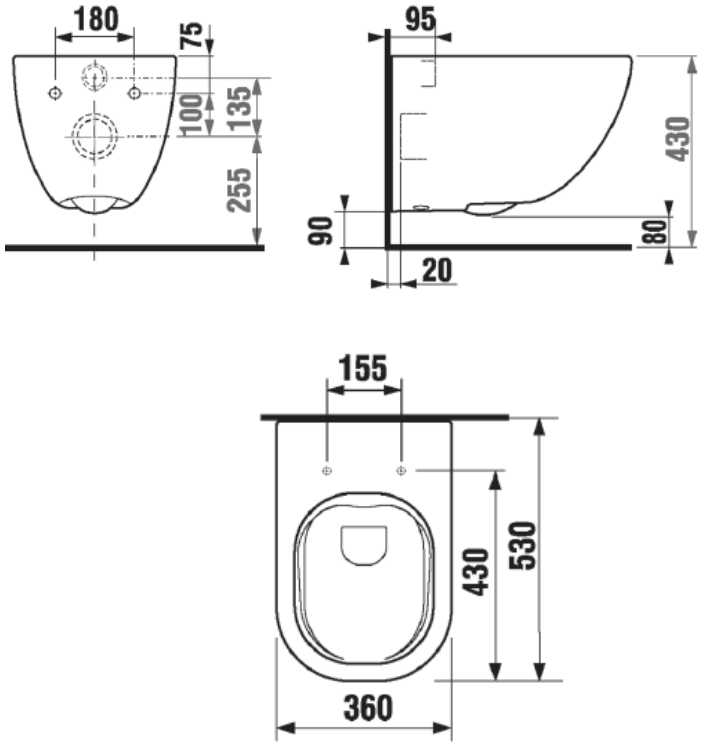

© 2019 ALVA AQUA Produktmanagement