EINFACH. SICHER. INNOVATIV.

SERIE: Juna
HERSTELLER: Duravit
MATCHCODE: AQKEJUHWB50

KURZBEZEICHNUNG: ALVA Juna Handwaschbecken 50x40cm
Mit Hahnloch, Weiß

PRODUKT-/SYMBOLBILD



AUSSCHREIBUNGSTEXT

ALVA Juna Handwaschbecken
Weiß

50 x 40 x 14,3 cm, mit Hahnlochbank, mit Hahnloch, mit Überlauf, für 1-Loch-Armaturen geeignet, 1 Becken für die Montage mit Möbeln geeignet, komplett von unten glasiert für mehr Hygiene und damit für die wandhängende Einzelmontage geeignet, aus hochwertiger, langlebiger Sanitärkeramik: besonders widerstandsfähiges, kratzresistentes Material mit hohem Härtegrad, reinigungsfreundlicher und hygienischer Oberfläche, Hahnlochbank bietet praktische Ablagefläche z. B. für Seife

Passender Unterschrank siehe Serie Bela AQBMBEUSJ2XX oder Serie Una AQUSJ2++

MAßSKIZZE

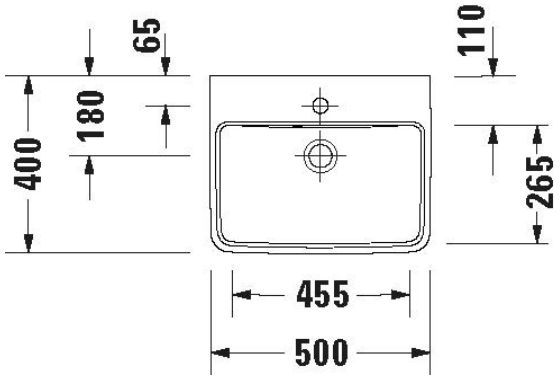

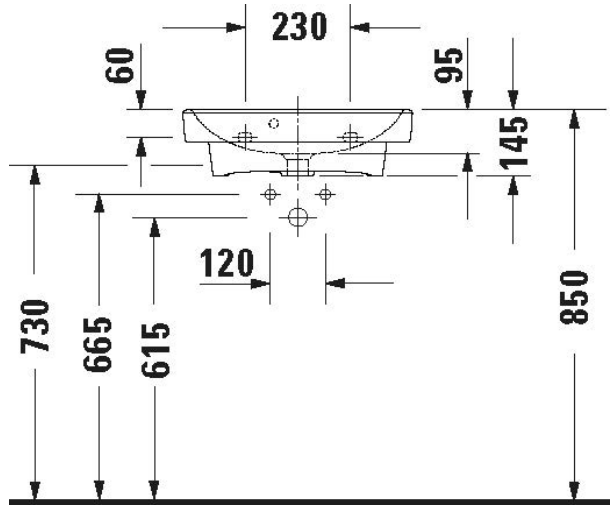

© 2025 ALVA Sanitär Produktmanagement