Spark SKN 610-37/44 | 101.0714.957



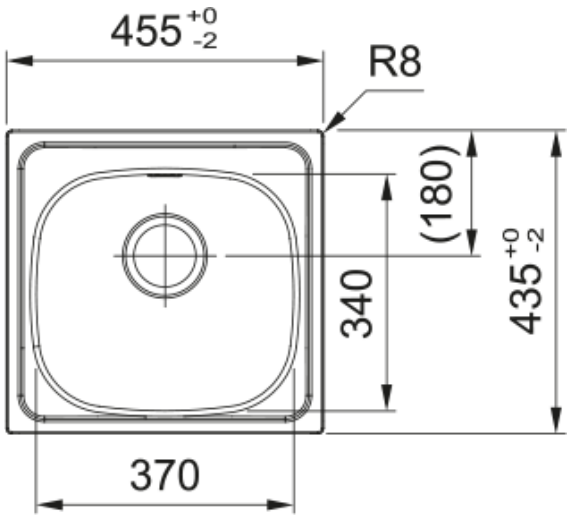

SKN 610-37/44 Edelstahl ungebürstet, Einbau, 1 Becken, 455x435mm, 3 1/2" Stopfenventil

---

Produktinformationen	
Spülentyp	Becken (ohne Abtropfteil)
Material	Edelstahl
Anzahl Becken	1
Farbe	Stahl
Oberflächenfinish	Ungebürstet
Abmessungen	
Abmessung: Länge	455.0
Abmessung: Breite	435.0
Becken 1: Länge	370.0
Becken 1: Breite	340.0
Becken 1: Tiefe	150.0
Ausschnitt Obeneinbau Länge	435.0
Ausschnitt Obeneinbau Breite	415.0
Installation	
Unterschrank ab	45 cm
Produktspezifikationen	
Einbauart	Einbau
Ablauf	3 1/2"
Abtropffläche	Ohne Abtropfteil
Artikeldaten	
Marke	Franke
Produktfamilie	Keine
Modellreihe	Spark
Freigabe Logo	CE
Freigabe Logo	UKCA
Eigenschaften	
Anzahl Abtropfflächen	Ohne Abtropfteil

Reversibel	Ja
Armaturenbank	ja
Mit Ablaufverbindung	Ja
Ventil-Typ	Handbedienung
Siphon inklusive	Nein
Anzahl Armaturenbohrungen	Keine
Lochbohrung Seifenspender	Nein