AQUA

PRISMA

SERIE:	Bela
LIEFERANT:	Ideal Standard
MATCHCODE:	AQKEBEWT60F
LIEFERANTEN ARTN.:	E029801
KURZBEZEICHNUNG:	Alva Prisma Bela Waschtisch 60x46cm flache Ausführung, mit Hahnloch, Weiß

PRODUKTBILD



AUSSCHREIBUNGSTEXT

Alva Prisma Bela Waschtisch
60 x 46 cm

aus Feinfeuerton, Hahnloch mittig durchgestochen, Befestigung mit 2 Stockschrauben M10 x 140 mm, weiß

MAßSKIZZE

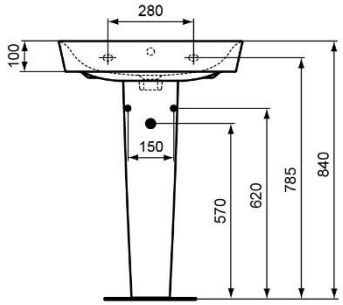

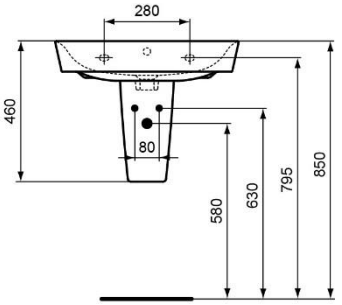

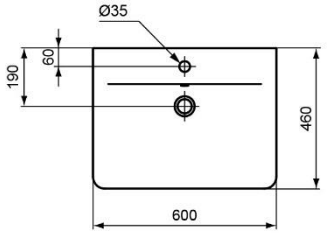

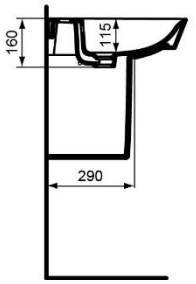

Hinweis: Halbsäule AQKEBEHSF ist separat zu bestellen!
Passende Badmöbel der Serie Viva AQBMVIUSA4++ sind für diesen Waschtisch verfügbar!

© 2019 ALVA AQUA Produktmanagement