58162171 HANSA MICRA WANNENFÜLL- UND BRAUSEBATTERIE

THERMOSTAT



EAN: **4057304003486** static.hansa.com/58162171

Die HANSA MICRA ECO Wannen- und Duscharmatur ist auf optimale Leistung und Sicherheit ausgelegt. Diese wandmontierte Armatur in elegantem Chrom bietet dank ihrer Thermostat-Technologie eine präzise Temperatur- und Durchflussregelung. Die Wassersparfunktion sorgt für einen effizienten Wasserverbrauch, während die Sicherheitsfunktion eine angenehme Temperatur aufrechterhält. Der integrierte Umsteller mit Drehfunktion erhöht die Funktionalität, da er nahtlos zwischen Wannen- und Duschbetrieb umschaltet. Die Armatur ist aus hochwertigem DZR-Messing gefertigt und verspricht Langlebigkeit und Zuverlässigkeit. Sie ist für alle, die von einer Bad- und Duscharmatur Spitzenleistungen erwarten.

- Wandmontage
- Chrom
- Feststehender Auslauf
- CASCADE® Strahlregler
- Temperatureinstellgriff, Durchflusseinstellgriff, Eco-Funktion für die Wassermenge, Sicherheitshebel
- Drehumsteller, druckunabhängig, Integrierter Umsteller mit Absperrung
- Eco-Durchfluss
- THERMO COOL: Mehr Sicherheit durch minimales Erwärmen des Armaturengehäuses, Sicherheitssperre gegen Verbrühen bei 38°C
- Thermostatkartusche zur Temperaturreglung, Schmutzfilter, Oberteil mit keramischen Dichtscheiben zur Wassermengeneinstellung für einen Abgang
- S-Anschlüsse
- Armaturenkörper aus entzinkungsbeständigem Messing (DZR)
- Eigensicher gegen Rückfließen im häuslichen Gebrauch (nach DIN EN 1717)

TECHNISCHE DATEN

DURCHFLUSSEIGENSCHAFTEN	
Spar-Durchfluss bei 3 bar	**9.6 l/min**
Durchfluss bei 3 bar	**20.4 / 19.2 l/min**
TECHNISCHE EIGENSCHAFTEN	
DN-Größe (Nennmaß)	**DN15**
Warmwasserversorgung	**max. +80°C**
Arbeitsdruck	**1-10 bar**
Anschlussgröße	**G1/2**
Installationsabstand	**150 ± 15 mm**
Ausladung	**159 mm**
Sicherungseinrichtung (EN1717)	**EB**
Werkstoff	**Messing/Verbundwerkstoff**
VORSCHRIFTEN	
EN Standard	**EN 1111**
Geräuschklasse	**II (ISO 3822)**
ZULASSUNGEN UND DEKLARATIONEN	
ABP	**PA-IX 10129/IIOB**
Konformitätserklärung	**DoC**
EPD	**S-P-06397**
NACHHALTIGKEIT	
EPD module A1-A3 (kg CO2 eq.)	**10,93**
EPD module A4 (kg CO2 eq.)	**0,43**
EPD module B7 (kg CO2 eq.)	**1651,20**
EPD module C2 (kg CO2 eq.)	**0,02**
EPD module C3 (kg CO2 eq.)	**0,02**
EPD module C4 (kg CO2 eq.)	**1,61**
EPD module D (kg CO2 eq.)	**-6,93**

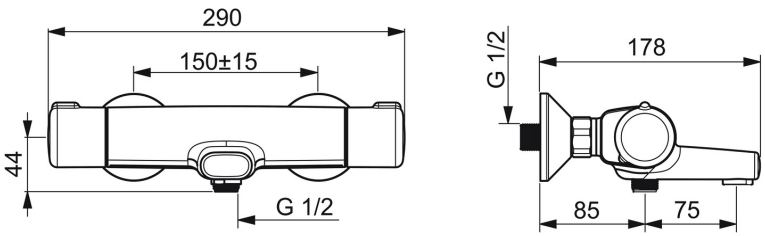

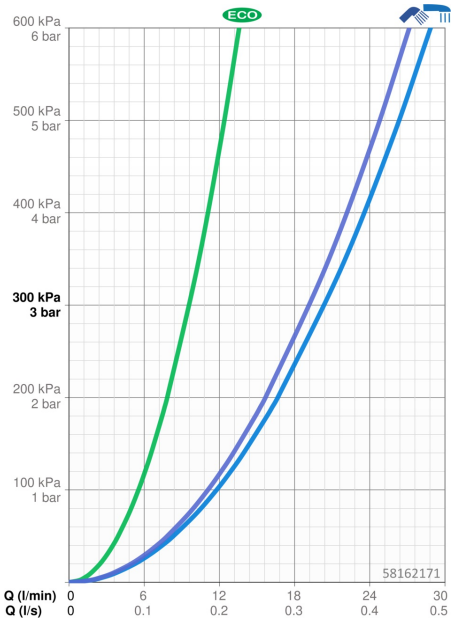

ERSATZTEILE

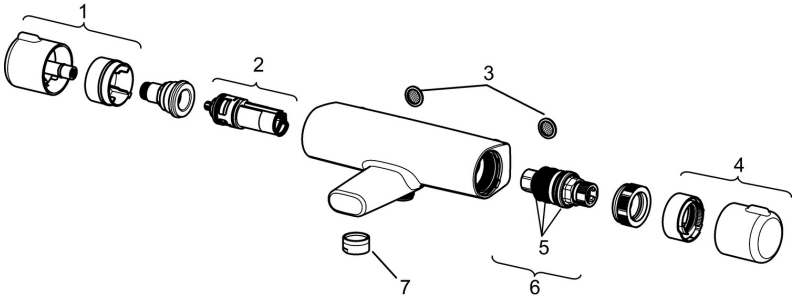

SP58162171

	Name	Art.-Nr.
1	Mengen-Einstell-Griff Chrom	59914397
2	Umsteller/Kartusche	59914116
3	Filterdichtung, G3/4	59911076
4	Temperatur-Wählgriff Chrom	59914396
5	O-Ringsatz	59914113
6	Thermostatkartusche, 3.4	59914114
7	Luftsprudler, M24x1 D Chrom	59911829
N.I.	Gegenmutter, M36x1.5, SW38	59914319
N.I.	S-Anschluss, G3/4xG1/2 Chrom	59904793
N.I.	Kombinator	59914472

© 2026 Hansa Armaturen GmbH - www.hansa.com - 21.07.2026