EINFACH. SICHER. INNOVATIV.

SERIE: Bela.1.0
HERSTELLER: Schulte
MATCHCODE: AQARBEBW.1

KURZBEZEICHNUNG: ALVA Bela 1.0 Wannenarmatur Chrom

PRODUKT-/SYMBOLBILD



AUSSCHREIBUNGSTEXT

ALVA Bela 1.0 Wannenarmatur
Chrom

Ausladung: 160 mm, Stichmaß: 150 +/- 15 mm, S-Anschlüsse: 1/2", Umstellung: automatisch, Brauseabgang: 1/2", Kartusche 35 mm offen, mit Heißwasser- und Durchflussbegrenzer, Werkstoffe: nach TrinkwV und UBA, Hebel: Metall, Strahlregler: Durchflussklasse C, Antikalk, Geräuschprüfzeichen PA-IX 7201/IICC, für Wandmontage, eigensicher gegen Rückfließen, für Durchlauferhitzer geeignet

MAßSKIZZE

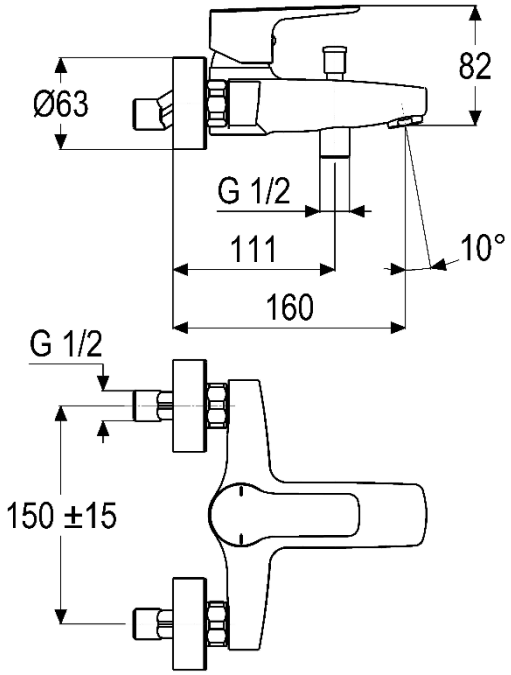

© 2025 ALVA Sanitär Produktmanagement