Bestellnummer: 03 550 06 99

# SCHELL Kombi-Eckventil COMFORT



Mit COMFORT-Griff und Fettkammeroberteil
Ohne selbstdichtendes Anschlussgewinde

**Lieferumfang:**
- Geräteanschlussventil mit Rückflussverhinderer (RV, EN 1717: EB)
- Zugfeste SCHELL Messing-Konus-Quetschverschraubung mit Längenausgleich
- Langer Schubschaft und Schubrosette Ø 54 mm
- Schlauchverschraubung

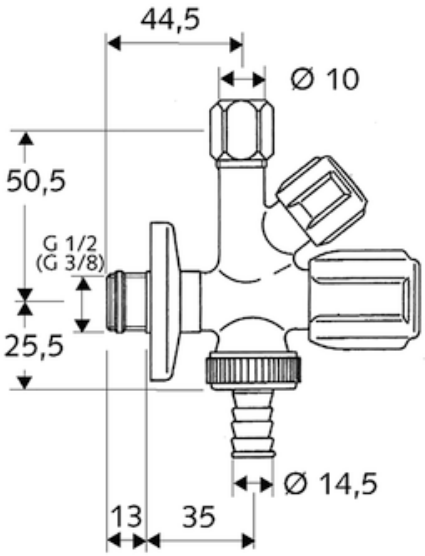


**Details:**
- Werkstoff: Messing konform TrinkwV
- Prüfzeichen: PA-IX 2850/IA
- Oberfläche: chrom
- Gewicht: 0.37 kg/St.
- Verpackungseinheit: 1
- Dimension: DN 10 G 3/8 AG

**Varianten:**

| | |
|---|---|
| Dimension: DN 10 G 3/8 AG<br>Mit selbstdichtendem Anschlussgewinde (ASAG easy), chrom, VE 1, G: 0.34 kg/St. | Best.-Nr: 03 544 06 99 |
| Dimension: DN 15 G 1/2 AG<br>chrom, VE 1, G: 0.33 kg/St. | Best.-Nr: 03 545 06 99 |
| Dimension: DN 15 G 1/2 AG<br>Prüfzeichen: SVGW zertifiziert, chrom, VE 1, G: 0.3 kg/St. | Best.-Nr: 03 551 06 99 |