AQUA

| | |
|---|---|
| **SERIE:** | Varia |
| **LIEFERANT:** | Provex |
| **MATCHCODE:** | AQBFVAKG75E |
| **LIEFERANTEN ARTN.:** | 3046SG01PM |
| **KURZBEZEICHNUNG:** | Alva Aqua Varia Klappgriff 75cm bis 130kg, Edelstahl Satiniert |

**PRODUKTBILD**



**AUSSCHREIBUNGSTEXT**

Alva Aqua Varia Klappgriff

A= 750 mm, B= 280 mm, C= 100 mm reversibel, gebürsteter, hochwertiger Inox-Stahlgriff AISI 304 mit Befestigungsrosetten und inklusive -material, Durchmesser Stange 32 mm mit folgenden Merkmalen: zeitloses System in ergonomischer und funktionaler Form, parallel übereinander angeordnete und durchgehende Stange ergeben eine doppelte Griffhöhe, dient zum Festhalten und Abstützen, links und rechts montierbar, Belastbarkeit 130 kg, Edelstahl satiniert

Produkte sind TÜV + GS geprüft und entsprechen der CE EWG 93/42 nach dem Medizingesetz.
Rutschfeste, kantenlose Oberflächen und rostfreie Materialien sorgen für Sicherheit.
Standard-Befestigungsmaterial für folgende Wand-Typen ist enthalten: Beton (> B15), Vollziegel, Vollbausteine,
Naturstein, Hochlochziegel, Hohlblockstein, Leichtbauwände, mit Hinterfütterung aus Schichtholzplatten oder Hartholz (min. 20 mm Stärke)
Bei nicht aufgeführten Wand-Typen wenden Sie sich bitte an info@provex.eu

**MAßSKIZZE**

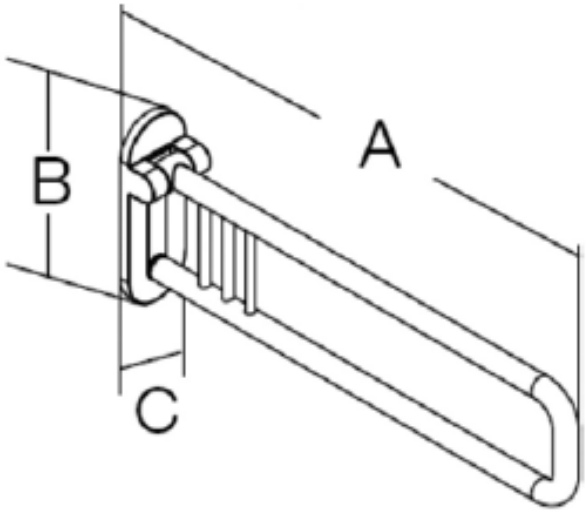


© 2019 ALVA AQUA Produktmanagement