AQUA

PRISMA

SERIE:	Aura
LIEFERANT:	Schulte Heinrich
MATCHCODE:	AQASAUESK
LIEFERANTEN ARTN.:	FR46326-00010
KURZBEZEICHNUNG:	Alva Prisma Aura Eckseifenkorb 28,1x19,9cm, Ganzmetallausführung, Chrom

PRODUKTBILD



In 3 zusätzlichen Oberflächen erhätlich:


Steel Line: S


Red Line: R

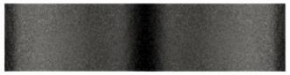
Black Line: B

AUSSCHREIBUNGSTEXT

Alva Prisma Aura Eckseifenkorb

28,1 x 19,9 cm, Wandmontage, mit Wandbefestigung, Ganzmetallausführung

Die gewünschte Oberfläche wird am Ende des Matchcodes zusätzlich angegeben.

MAßSKIZZE

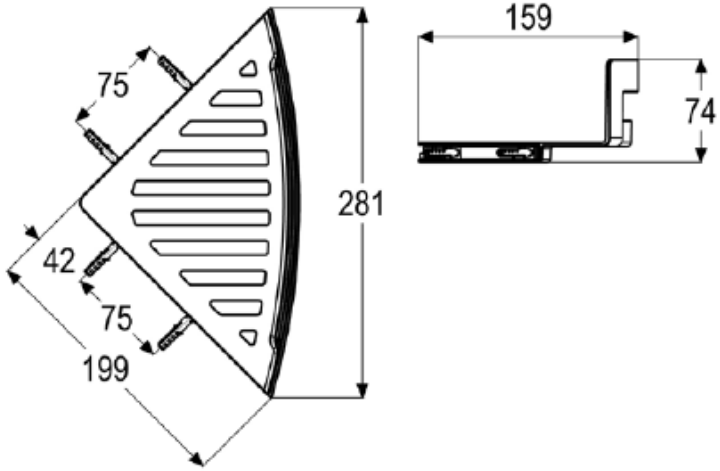

© 2019 ALVA AQUA Produktmanagement