SANITÄR

SERIE: Sana 1.0
HERSTELLER: Schulte Heinrich
MATCHCODE: AQARSASPTK.1

KURZBEZEICHNUNG: ALVA Sana 1.0 Spültischarmatur 2-Griff mit Kettenhalter, Chrom

PRODUKT-/SYMBOLBILD



AUSSCHREIBUNGSTEXT

ALVA Sana 1.0 Spültischarmatur verchromt

2-Griff, Ausladung: 200 mm, Höhe bis Strahlregler: 190 mm, Maximale Höhe: 245 mm, Oberteil 1/2", Auslauf schwenkbar, HU-Rohrauslauf, Werkstoffe: nach TrinkwV und UBA, Flexschläuche: 3/8" DIN DVGW, Strahlregler: Durchflussklasse A, Geräuschprüfzeichen P-IX 7207/IA, für Standmontage, mit Kettenhalter, mit Befestigungssatz

MAßSKIZZE

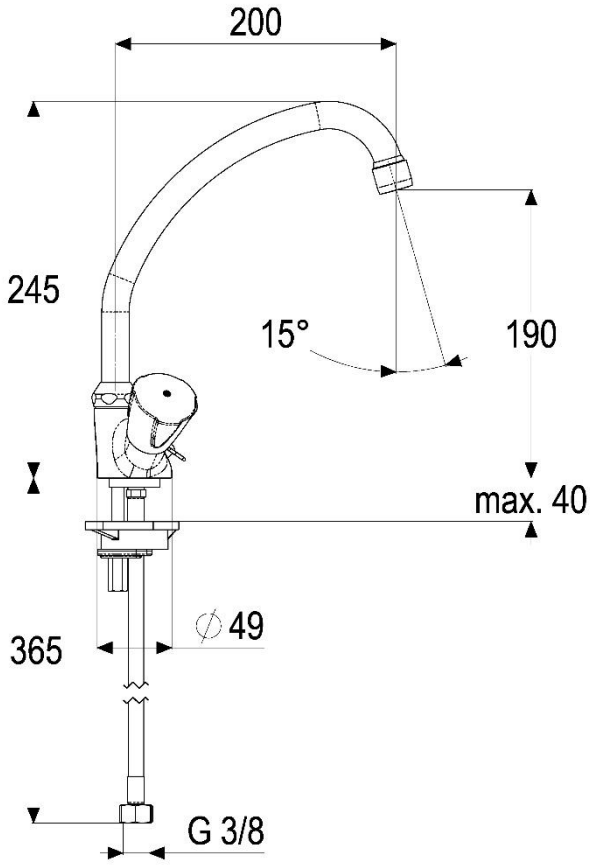

© 2022 ALVA Sanitär Produktmanagement