AQUA | SANITÄR

SERIE: Prima

MATCHCODE: AQKEPRHS

KURZBEZEICHNUNG: Alva Aqua Prima Halbsäule
für Waschtische ab 55cm, Weiß

PRODUKT-/SYMBOLBILD



AUSSCHREIBUNGSTEXT

Alva Aqua Prima Halbsäule
Weiß

Material: Sanitärkeramik, passend für Waschtische ab 55 cm (außer AQKEPRWT55GA) und Doppelwaschtische, inkl. Befestigung

MAßSKIZZE

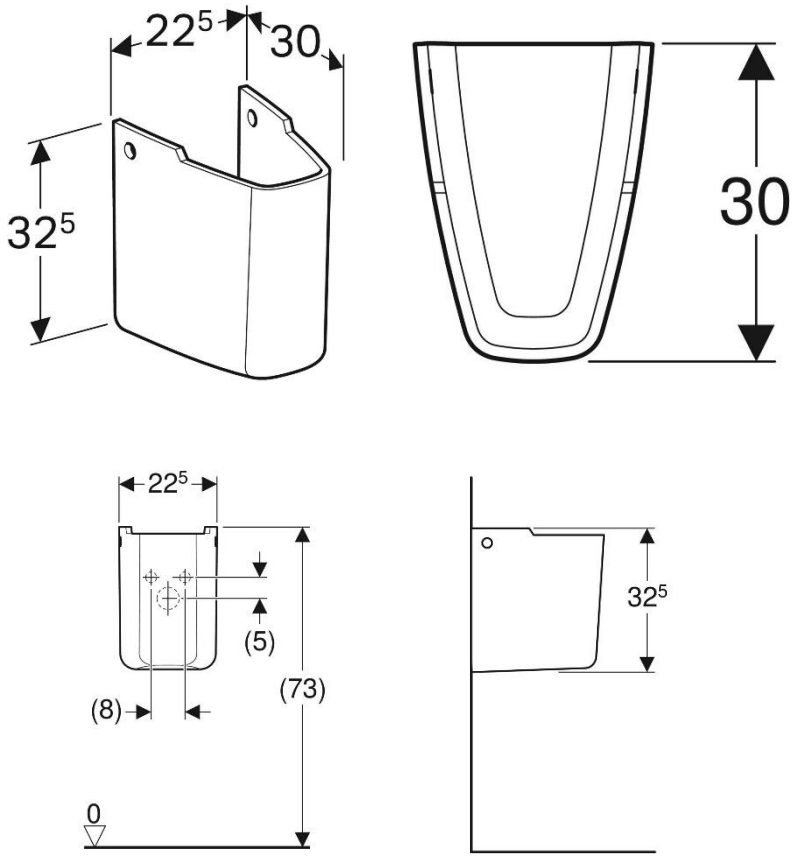

© 2021 ALVA AQUA Produktmanagement