AQUA

PRISMA

SERIE:	Bela
LIEFERANT:	Ideal Standard
MATCHCODE:	AQKEBEWT50F
LIEFERANTEN ARTN.:	E030101
KURZBEZEICHNUNG:	Alva Prisma Bela Waschtisch 50x45cm flache Ausführung, mit Hahnloch, Weiß

PRODUKTBILD



AUSSCHREIBUNGSTEXT

Alva Prisma Bela Waschtisch
50 x 45 cm

aus Feinfeuerton, Hahnloch mittig durchgestochen, Befestigung mit 2 Stockschrauben M10 x 140 mm, weiß

MAßSKIZZE

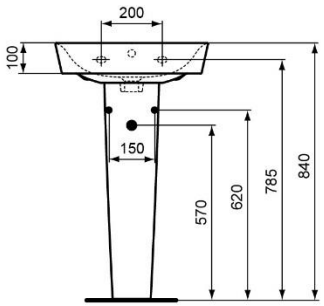

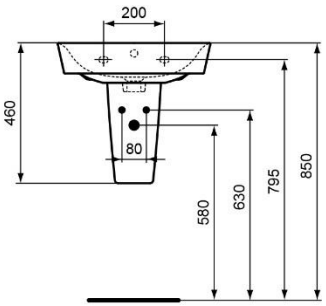

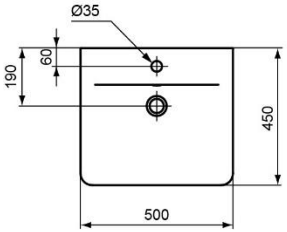

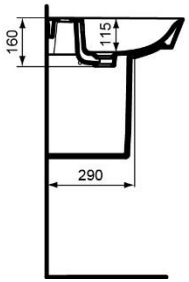

Hinweis: Halbsäule AQKEBEHSF ist separat zu bestellen!

© 2019 ALVA AQUA Produktmanagement