EINFACH. SICHER. INNOVATIV.

SERIE: Juna
HERSTELLER: Duravit
MATCHCODE: AQKEJUHWB45

KURZBEZEICHNUNG: Alva Juna Handwaschbecken 45x35cm mit Hahnloch, Weiß

PRODUKT-/SYMBOLBILD



AUSSCHREIBUNGSTEXT

Alva Juna Handwaschbecken
Weiß

45 x 35 x 14,2 cm, mit Hahnlochbank, mit Hahnloch, mit Überlauf, für 1-Loch-Armaturen geeignet, 1 Becken für die Montage mit Möbeln geeignet, komplett von unten glasiert für mehr Hygiene und damit für die wandhängende Einzelmontage geeignet, aus hochwertiger, langlebiger Sanitärkeramik: besonders widerstandsfähiges, kratzresistentes Material mit hohem Härtegrad, reinigungsfreundlicher und hygienischer Oberfläche, Hahnlochbank bietet praktische Ablagefläche z. B. für Seife

Passender Unterschrank siehe Serie Bela AQBMBEUSJ1XX oder Serie Una AQUSJ1++

MAßSKIZZE

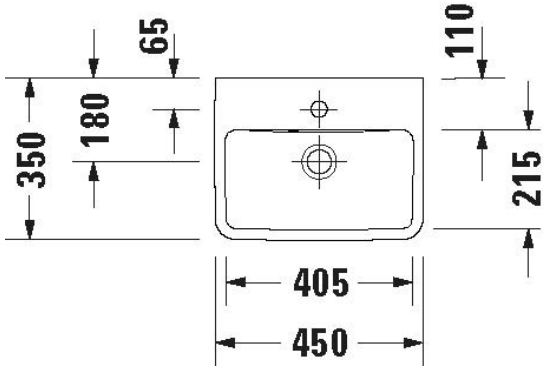

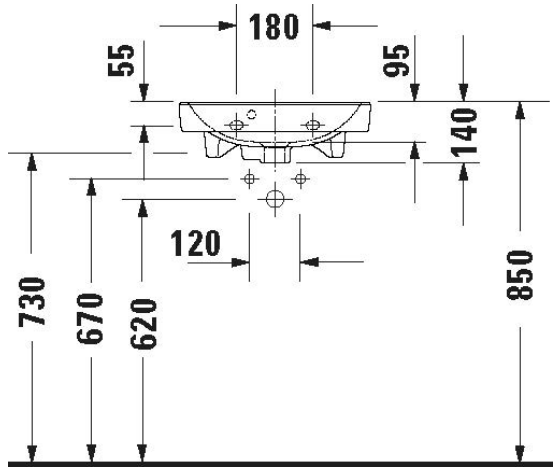

© 2025 ALVA Sanitär Produktmanagement