49462203 HANSAPRIMO - Waschtischbatterie

EAN: 4015474269064
static.hansa.com/49462203



- Waschtisch
- Einhebelmischer, Funktionshandbrause
- Standmontage
- Chrom
- Feststehender Auslauf
- CASCADE® Strahlregler
- Hebel mit W+K-Kennzeichnung, Einhandbedienhebel/Griff
- Handbrause, Brausehalter, Brauseschlauch (1600 mm)
- Funktionsbrause
- Temperaturbegrenzer, Heißwassersperre einstellbar (im Lieferumfang enthalten)
- ø 3.5 classic Steuerpatrone mit keramischen Dichtscheiben zur Wassermengen- und Temperatureinstellung
- Anschluss über flexible Druckschläuche
- Armaturenkörper aus entzinkungsbeständigem Messing (DZR), Rapid-Montagesystem
- Ohne Ablaufgarnitur
- Eigensicher gegen Rückfließen im häuslichen Gebrauch (nach DIN EN 1717)
- 1-strahlig

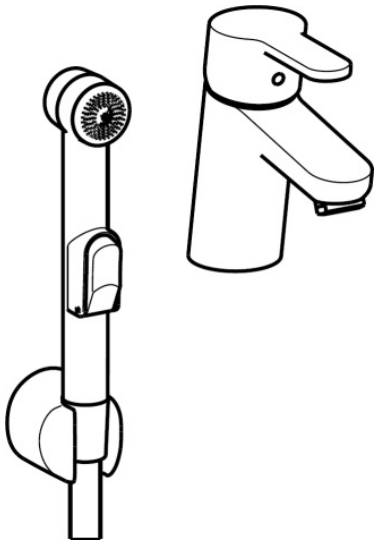

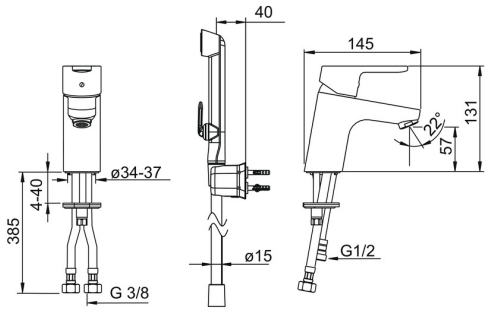

© 2025 Hansa Armaturen GmbH - www.hansa.com - 07.05.2025

Technische Daten

Durchflusseigenschaften

Durchfluss bei 3 bar	**9.0 l/min**
Durchfluss bei 3 bar (mit Durchflussregler)	**6.0 l/min**
Druckverlust bei einem Durchfluss von 0,1 l/s	**2 bar**

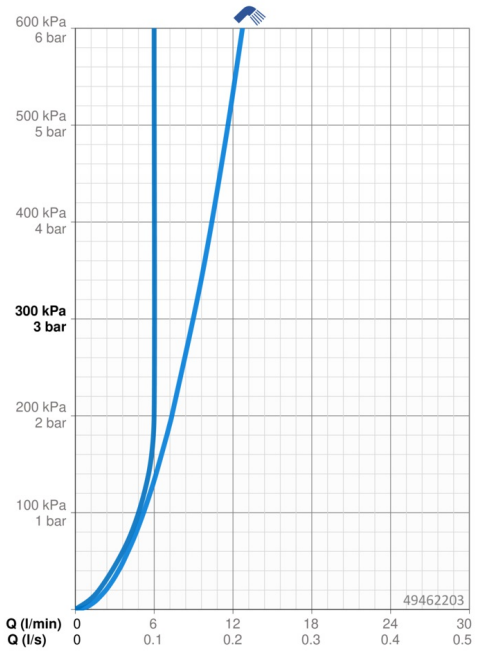

Technische Eigenschaften

DN-Größe (Nennmaß)	**DN15**
Warmwasserversorgung	**max. +70°C**
Arbeitsdruck	**1-10 bar**
Anschlussgröße	**G3/8**
Ausladung	**107 mm**
Sicherungseinrichtung (EN1717)	**HC**
Werkstoff	**Messing**

Vorschriften

EN Standard	**EN 817, EN 1113**
Geräuschklasse	**I (ISO 3822)**

Zulassungen und Deklarationen

Konformitätserklärung	**DoC**
EPD	**S-P-06391**

Nachhaltigkeit

EPD module A1 (kg CO2 eq.)	**9,05**
EPD module A2 (kg CO2 eq.)	**0,43**
EPD module A3 (kg CO2 eq.)	**0,86**
EPD module A1-A3 (kg CO2 eq.)	**10,34**
EPD module A4 (kg CO2 eq.)	**0,29**
EPD module B7 (kg CO2 eq.)	**1854,00**
EPD module C2 (kg CO2 eq.)	**0,02**
EPD module C3 (kg CO2 eq.)	**0,02**
EPD module C4 (kg CO2 eq.)	**0,08**
EPD module D (kg CO2 eq.)	**-7,35**

© 2025 Hansa Armaturen GmbH - www.hansa.com - 07.05.2025

Ersatzteile

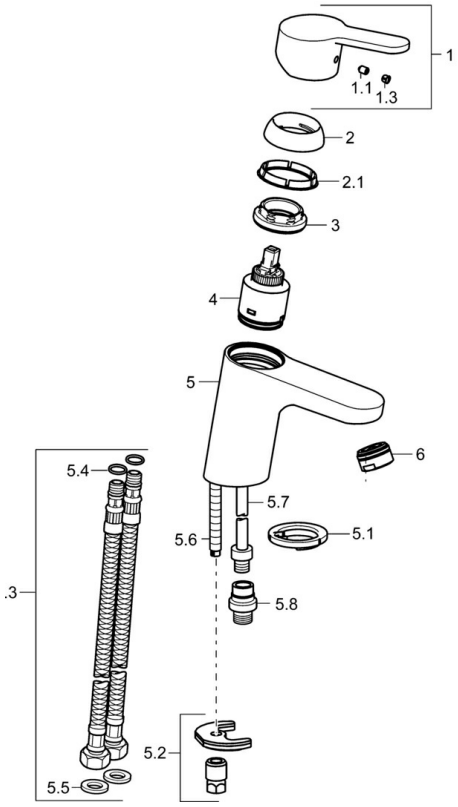

SP49462203

	Name	Art.-Nr.
1	Hebel	59913827
1.1	Schraube, M5x8, SW2.5	59904755
1.3	Dekorkappe Grau	59912112
2	Abdeckkappe, 33x3 mm	59912504
2.1	Dichtung, 45x35.5x5.4	59913651
3	Spann-Mutter, M40x1	1003409V
4	Kartusche, 3.5 Classic	59913075
4	Kartusche, 3.5 Ausgelaufen	59913965
5.1	Bodendichtung	59914591
5.2	Befestigungssatz	59912113
5.3	Anschlußschlauch, L=430, G3/8-M8x1	59913964
5.4	O-Ring, 6x1.4	59913266
5.5	Dichtung, 9.5x14.4x2	59912551
5.6	Befestigungsschraube, M8x1, L=140	59912474
5.7	Anschlussrohr, M8x1-M14x1, L=214 Ausgelaufen	59914035
5.8	Verbinder, G1/2xM14x1 Ausgelaufen	59914180
6	Luftsprudler, M24x1, 6 l/min	59913727

© 2025 Hansa Armaturen GmbH - www.hansa.com - 07.05.2025