AQUA

PRISMA

SERIE:	Ora
LIEFERANT:	Dietsche Roman
MATCHCODE:	AQASORHG
LIEFERANTEN ARTN.:	634110FT
KURZBEZEICHNUNG:	Alva Prisma Ora Haltegriff 35,5 cm, Chrom

PRODUKTBILD



AUSSCHREIBUNGSTEXT

Alva Prisma Ora Haltegriff
Chrom

zum Schrauben, aus Metall, Nicht zum Kleben

MAßSKIZZE

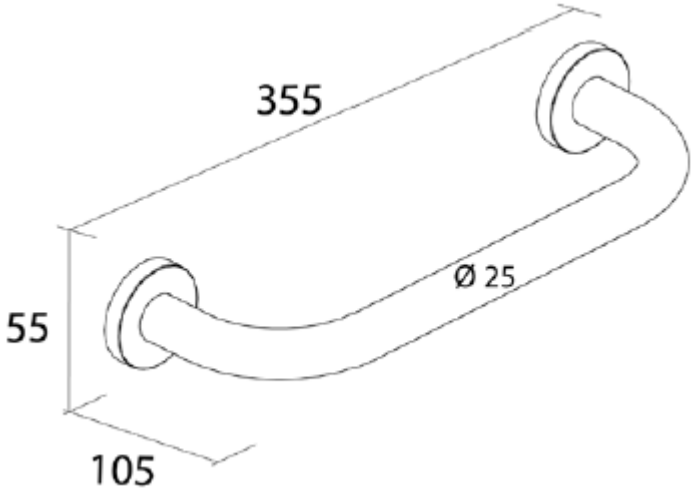

© 2019 ALVA AQUA Produktmanagement