AQUA

SERIE: Una
LIEFERANT: Ideal Standard
MATCHCODE: AQSPTHND
LIEFERANTEN ARTN.: B0940AA
KURZBEZEICHNUNG: Alva Aqua Una Spültischarmatur Niederdruck, hohe Ausführung, Chrom

PRODUKTBILD



AUSSCHREIBUNGSTEXT

Alva Aqua Una Spültischarmatur
Niederdruck verchromt

mit hohem Auslauf, DN 15, mit 120° schwenkbarem Rohrauslauf und Luftsprudler
Ausladung: 196 mm, Auslaufhöhe: 155 mm, Bedienungshebel aus Metall, Schnellbefestigung: von unten, flexible Anschlussschläuche G 3/8. Kartusche: mit keramischen Dichtscheiben, Kartuschenübersetzung aus Edelstahl, Schwenkbereich 90°, mit integriertem Fettreservoir (lebensmittelverträglich), mit integriertem Temperaturbegrenzer, Lebensdauertest: EN 817, Geräuschverhalten: DIN 4109, Gruppe I
passende Ersatzkartusche
ISA861156/A861156

MAßSKIZZE

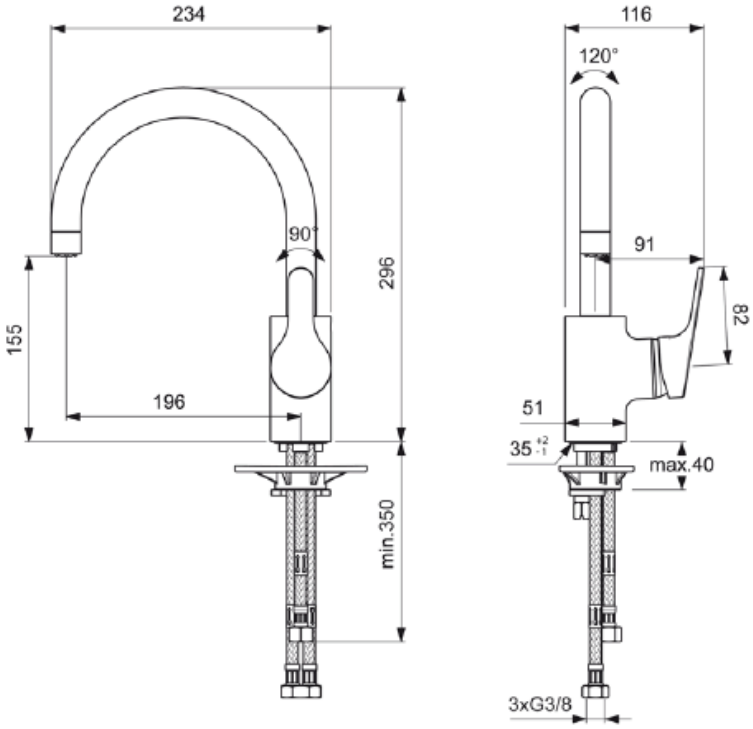

© 2018 ALVA AQUA Produktmanagement