EINFACH. SICHER. INNOVATIV.

SERIE: Sana 1.0
HERSTELLER: Schulte
MATCHCODE: AQARSASPTND.1

KURZBEZEICHNUNG: ALVA Sana 1.0 Spültischarmatur 2-Griff Niederdruck, Chrom

PRODUKT-/SYMBOLBILD



AUSSCHREIBUNGSTEXT

ALVA Sana 1.0 Spültischarmatur Niederdruck Chrom

2-Griff, Ausladung: 200 mm, Höhe bis Strahlregler: 190 mm, Maximale Höhe: 245 mm, Oberteil 1/2", Auslauf schwenkbar, HU-Rohrauslauf, Werkstoffe: nach TrinkwV und UBA, Flexschläuche: 3/8" DIN DVGW, Strahlregler: Niederdruck, für Standmontage, für drucklose Heißwasserbereiter, mit Befestigungssatz, mit Durchflussbegrenzer 5 l/min.

MAßSKIZZE

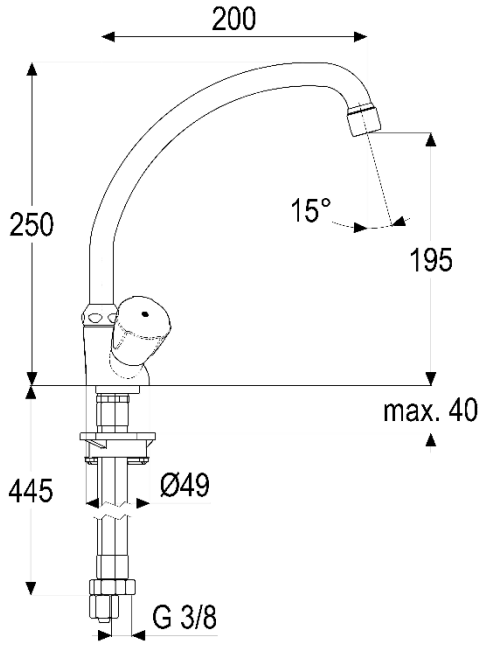

© 2025 ALVA Sanitär Produktmanagement