EINFACH. SICHER. INNOVATIV.

SERIE: Juna
HERSTELLER: Duravit
MATCHCODE: AQKEJUHS

KURZBEZEICHNUNG: ALVA Juna Halbsäule für Waschtiscche 55, 60, 65 und 80cm, Weiß

PRODUKT-/SYMBOLBILD



AUSSCHREIBUNGSTEXT

ALVA Juna Halbsäule
Weiß

aus hochwertiger, langlebiger Sanitärkeramik: besonders widerstandsfähiges, kratzresistentes Material mit hohem Härtegrad, reinigungsfreundlicher und hygienischer Oberfläche, Befestigung inklusive

Passend für Waschtische 55, 60, 65 und 80cm

MAßSKIZZE

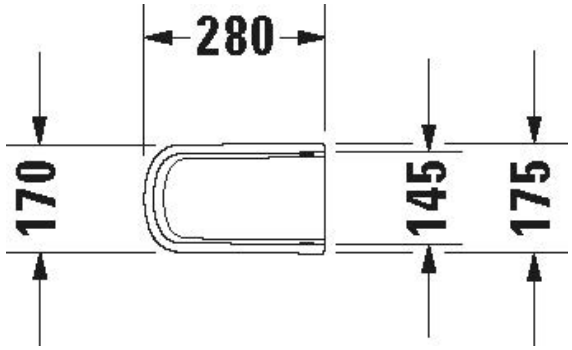

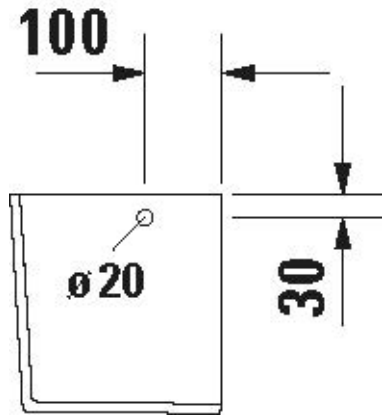

© 2025 ALVA Sanitär Produktmanagement

EINFACH. SICHER. INNOVATIV.

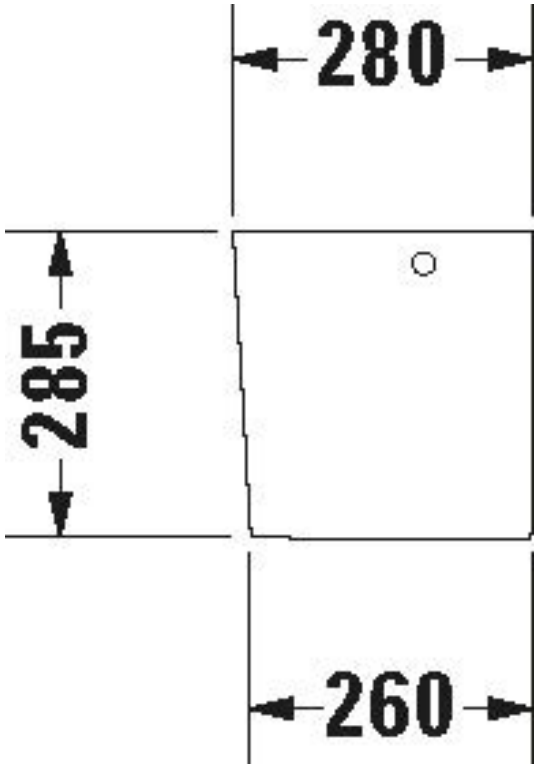

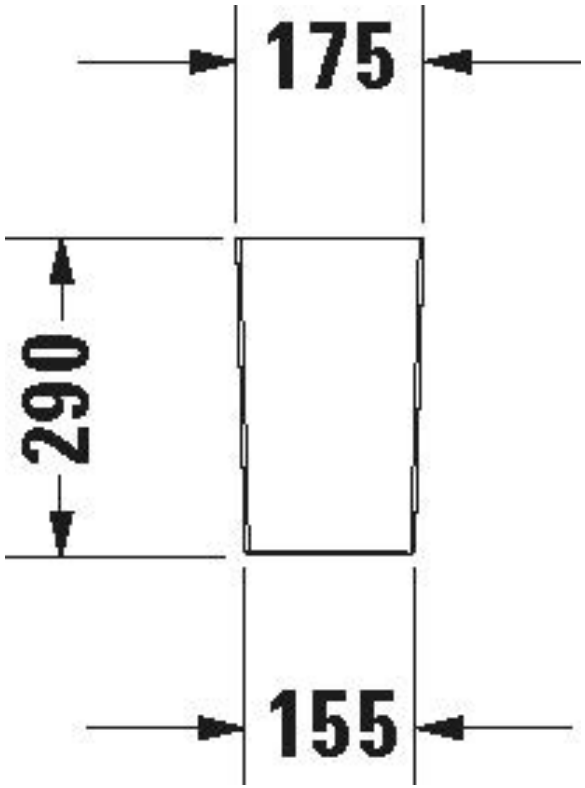

© 2025 ALVA Sanitär Produktmanagement