Marke	hansgrohe
Artikelname	Brausehalter Porter S
Art.-Nr.	28331140
Oberfläche	Brushed Bronze
Netto Preis	47,40 EUR

Produktbild

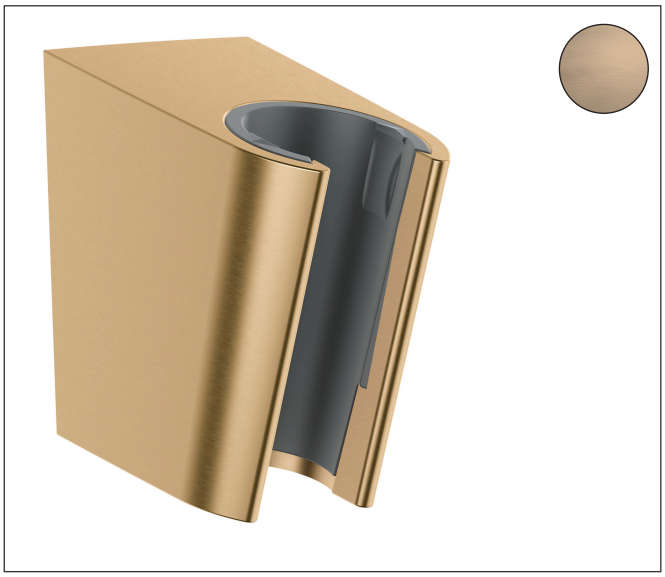

Maßzeichnung

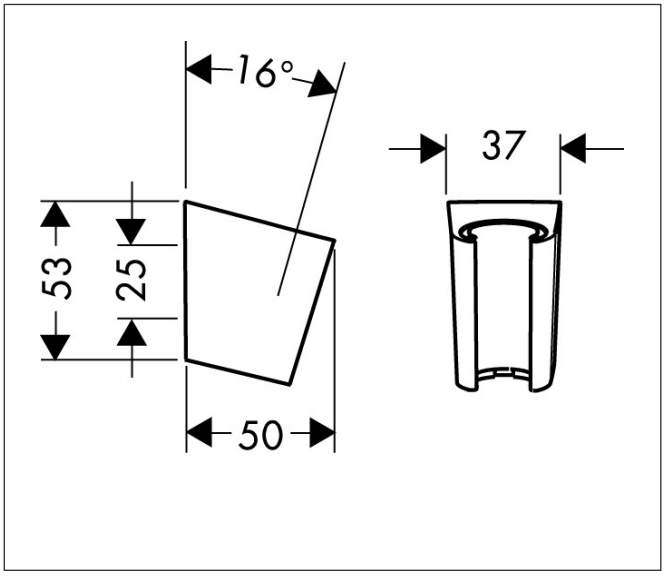

Merkmale

- feste Halteposition
- für Brauseschläuche mit konischer Mutter
- Material: Kunststoff
- Maße: 53 x 37 x 50 mm (HxBxT)
- Durchmesser Bohrloch: 6 mm
- 2 Befestigungspunkte
- Aufnahme: konisch

Marke	hansgrohe
Artikelname	Brausehalter Porter S
Art.-Nr.	28331140
Oberfläche	Brushed Bronze
Netto Preis	47,40 EUR

Explosionszeichnung für Baujahr: > 11/16

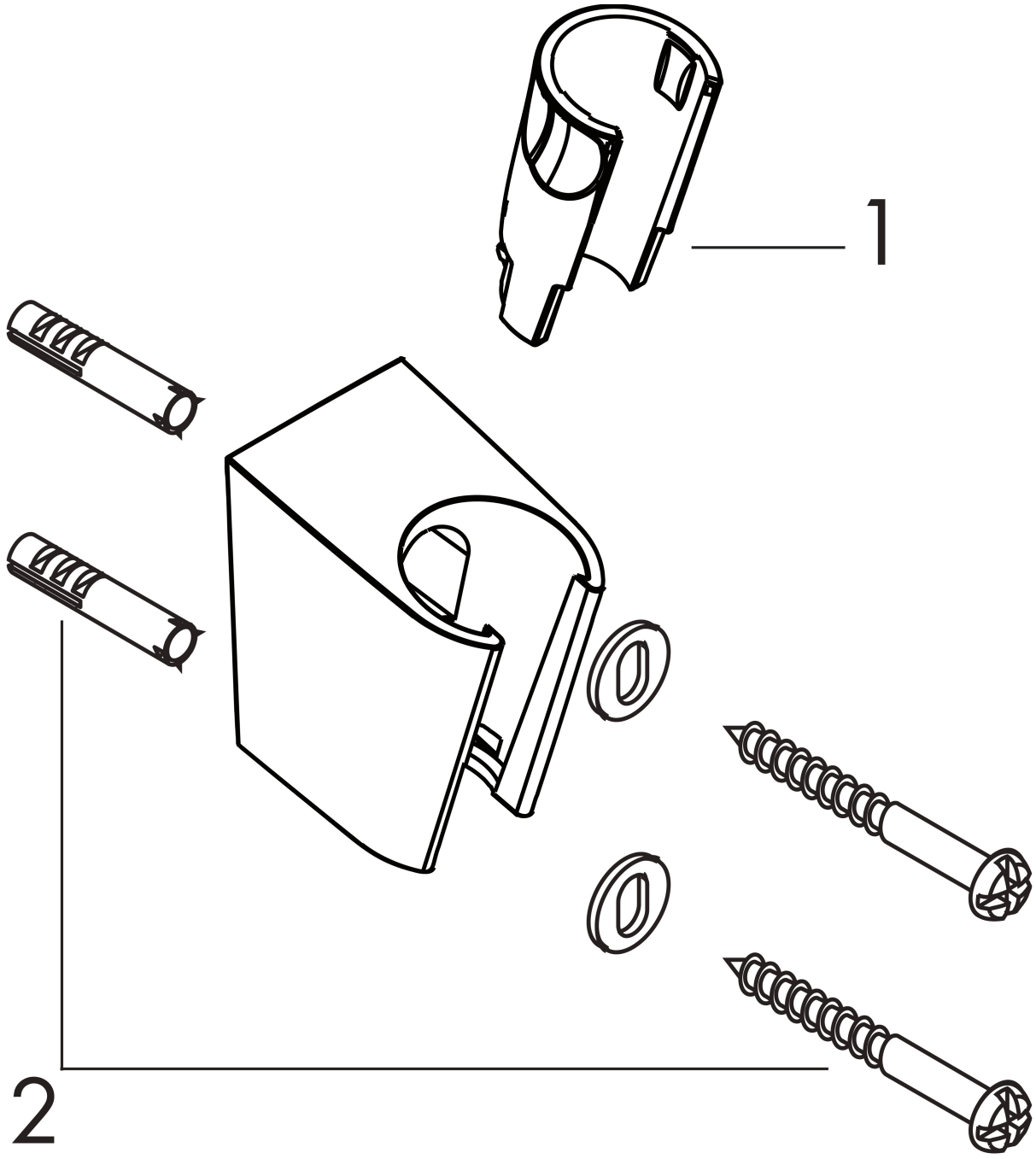

Marke	hansgrohe
Artikelname	Brausehalter Porter S
Art.-Nr.	28331140
Oberfläche	Brushed Bronze
Netto Preis	47,40 EUR

Ersatzteilliste für Baujahr: > 11/16

Pos.	Beschreibung	Art.nr.	Preis
1	Futter	98918000	3,20