AQUA

SERIE: Una
LIEFERANT: Ideal Standard
MATCHCODE: AQSPTND
LIEFERANTEN ARTN.: B0935AA
KURZBEZEICHNUNG: Alva Aqua Una Spültischarmatur Niederdruck, Chrom

PRODUKTBILD



AUSSCHREIBUNGSTEXT

Alva Aqua Una Spültischarmatur
Niederdruck verchromt

DN 15, mit 360° schwenkbarem Gussauslauf und Luftsprudler Ausladung: 229 mm, Auslaufhöhe: 132 mm, Bedienungshebel: aus Metall, Befestigung von unten, flexible Anschlussschläuche G 3/8, erforderlicher Lochdurchmesser: 35 mm. Kartusche: mit keramischen Dichtscheiben, Kartuschenübersetzung aus Edelstahl, Schwenkbereich 90°, mit integriertem Fettreservoir (lebensmittelverträglich), mit integriertem Temperaturbegrenzer, Lebensdauertest: EN 817, Geräuschverhalten: DIN 4109, Gruppe I passende Ersatzkartusche ISA963785/A963785

MAßSKIZZE

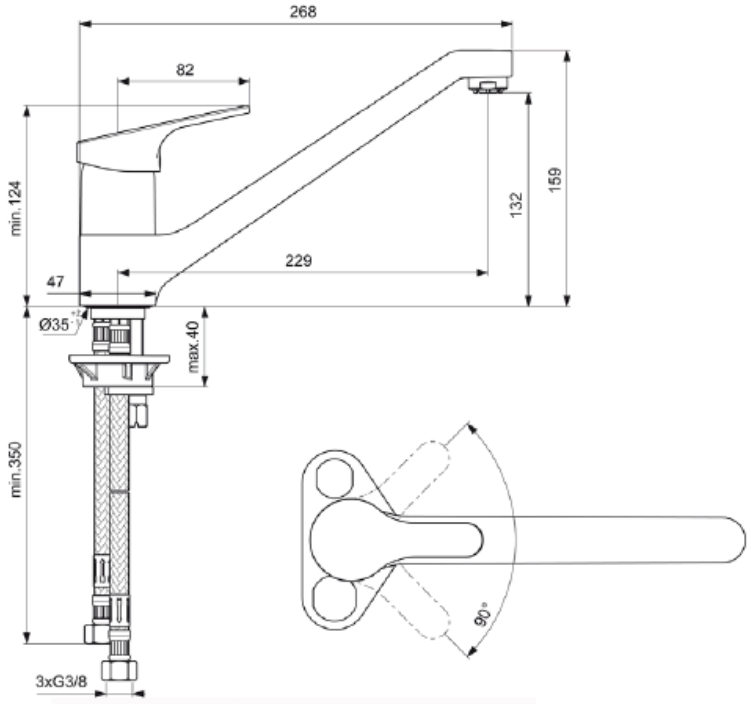

© 2018 ALVA AQUA Produktmanagement