EINFACH. SICHER. INNOVATIV.

SERIE: Viva
HERSTELLER: Kaja
MATCHCODE: AQARVISPT1++

KURZBEZEICHNUNG: ALVA Viva Spültischarmatur schwenkbarer Auslauf, herausziehbar

PRODUKT-/SYMBOLBILD







AUSSCHREIBUNGSTEXT

ALVA Viva Spültischarmatur

DN 15, Ausladung 220 mm, mit schwenk- und ausziehbarem Auslauf (180°), Luftsprudler M24 x 1, flexible Anschlussschläuche, Keramik-Mischelement mit Cold-Start-Funktion

Ausführungen:
AQARVISPT1 - Chrom

AQARVISPT1E - Edelstahloptik

AQARVISPT1S – Schwarz Matt

MAßSKIZZE

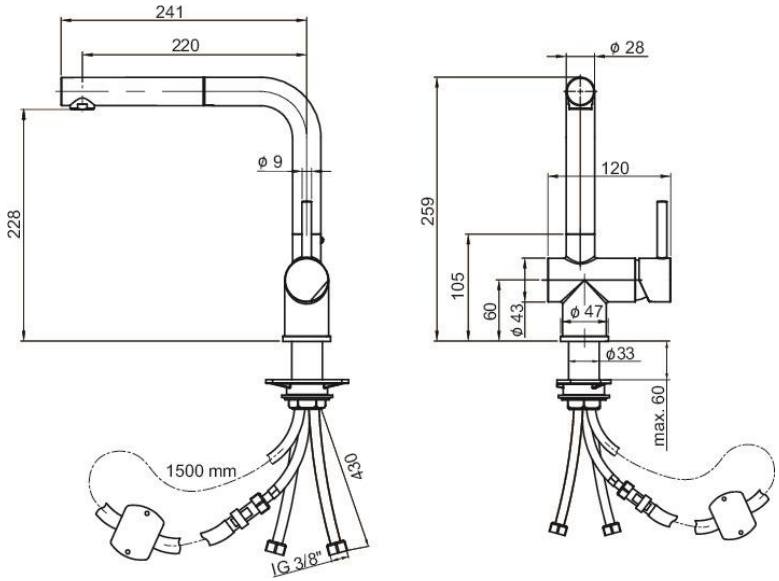

© 2023 ALVA Sanitär Produktmanagement

EINFACH. SICHER. INNOVATIV.

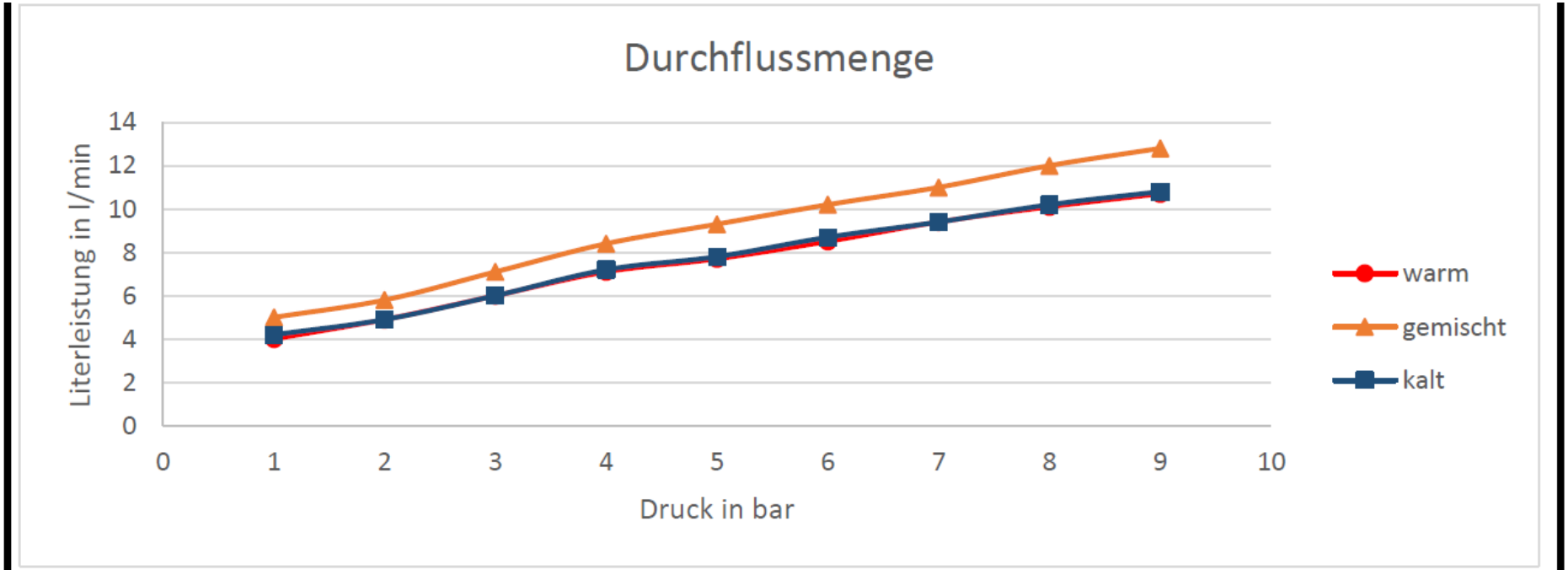

Wasser	1bar	2bar	3bar	4bar	5bar	6bar	7bar	8bar	9bar
warm	4	4,9	6	7,1	7,7	8,5	9,4	10,1	10,7
gemischt	5	5,8	7,1	8,4	9,3	10,2	11	12	12,8
kalt	4,2	4,9	6	7,2	7,8	8,7	9,4	10,2	10,8

© 2023 ALVA Sanitär Produktmanagement