EINFACH. SICHER. INNOVATIV.

SERIE: Era
HERSTELLER: Burgbad
MATCHCODE: AQBMERSET80++

KURZBEZEICHNUNG: ALVA Era Komplettset 80 cm

PRODUKT-/SYMBOLBILD





AUSSCHREIBUNGSTEXT

ALVA Era Komplettset 80 cm

bestehend aus:

Spiegelschrank AQBMERSPS2++
Spiegeltüren einseitig verspiegelt (Träger Anthrazitgrau mit ABS-Kante in Alu-Optik), LED-Aufsatzleuchte, 4250 K, Energieeffizienzklasse G, 1 Schalter-/Steckdosenelement, Glaseinlegeböden, IP24, 5 Watt, 80 x 64 (68) x 17 (23,4) cm

Keramik-Waschtisch AQBMERWT2
Muldentiefe 12 cm, Beckenmaß 53 x 27 cm, 80 x 1,8 x 46 cm

Unterschrank AQBMERUS2++
1 Auszug oben mit Siphonausschnitt, 1 Auszug unten, 78 x 64 x 45 cm

Ausführungen:

Matchcode	Artikelbezeichnung
AQBMERSET80WM	Weiß Matt
AQBMERSET80EU	Eiche Urban

MAßSKIZZE

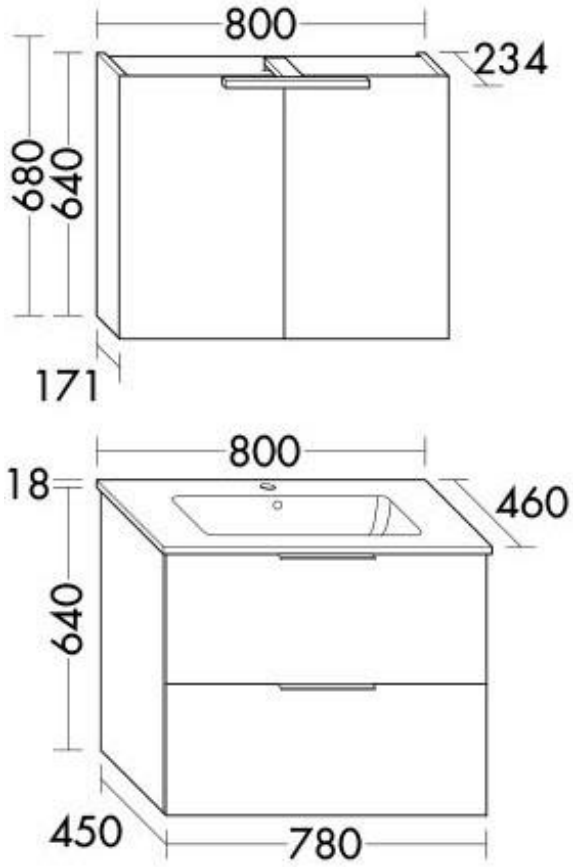

EINFACH. SICHER. INNOVATIV.

Serie Era

Alle Era Badmöbel sind in 2 Dekors erhältlich.

KORPUS
Melaminplatte, Dickkante umlaufend
Böden/Rückwand: Anthrazitgrau
Holzmaserung: Vertikal
Ausführungen:
Weiß Matt (WM)
Eiche Urban (EU)

FRONTEN
Melaminfront: E1 Spanplatte mit Melaminbeschichtung
Holzmaserung: Türen vertikal, Auszüge horizontal
Ausführungen wie Korpus

SPIEGELSCHRANK
Spiegeltüren einseitig verspiegelt (Träger Anthrazitgrau mit ABS-Kante in Alu-Optik) LED-Aufsatzleuchte, 4250 K, Energieeffizienzklasse G, 1 Schalter-/Steckdosenelement, Glaseinlegeböden, IP24

SCHARNIERE
Metallscharniere mit galvanischer Bearbeitung in allen Ebenen verstellbar, mit integrierter Dämpfung

AUSZÜGE
Metallzarge Anthrazitgrau, Vollauszug mit Softclose

KERAMIK-WASCHTISCH
Keramik wird aus dem hochwertigen Porzellanrohstoffen Kaolin, Ton, Feldspat und Quarz industriell gefertigt. Bei Brenntemperaturen von 1250°C bildet der keramische Scherben mit der Glasur eine feste Verbindung, die dem Produkt eine hohe mechanische Festigkeit und eine geschlossene Glasoberfläche verleiht.

GRIFF
Chrom

Geringe Farbabweichungen am Produkt sind materialbedingt.
Aus produktionstechnischen Gründen ist ein durchgängiger Maserungsverlauf nicht möglich.

