# Saniaccess 4

## Wartungsfreundliche Haushaltspumpe zur Ableitung von Grauwasser




## PRODUKTVORTEILE

- Leichter Zugang zur Mechanik und den Steuerelementen
- Förderleistung > 80 l/min
- Solewasserbeständig (15%)

SILENCE
42 dB(A)

15%
SOLEWASSER
BESTÄNDIG

## TECHNISCHE DATEN

| | |
|---|---|
| **Einleitungsöffnung** | 3 x Ø 40 mm |
| **Druckleitung Anschluss** | DN 25 / 32 mm |
| **Einschalthöhe** | 90 mm |
| **Stromversorgung** | 220–240 V/50 Hz |
| **Motorleistung** | 400 W |
| **Min. Aufbauhöhe Duschwanne** | 15 cm |
| **Förderleistung** | > 80 l/min |
| **Durchschnittstemperatur des zufließenden Abwassers** | Kurzzeitig 75 °C (max. 5 min) |
| **Gewicht** | 6,4 kg |
| **Schutzart** | IP44 |
| **Rückschlagventil** | im Lieferumfang |
| **Artikel-Nr.** | 0008A |
| **GTIN** | 3308815013190 |

## WARTUNG

**Leichter Zugang für Reparatur- und Wartungsarbeiten:**

- Direkter Zugang zur Mechanik bei Blockierungen (Fremdkörper)
- Direkter Zugang zur Elektrik, um Verschleißteile auszutauschen

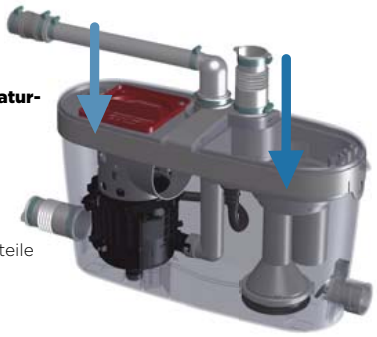

## ABMESSUNGEN

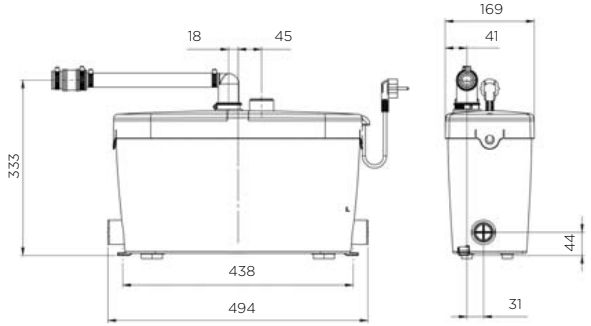


## PUMPENKENNLINIE

